# COLORado 2-Quad Zoom

# Quick Reference Guide

| | |
|---|---|
| English | EN |
| Español | ES |
| Français | FR |
| Nederlands | NL |

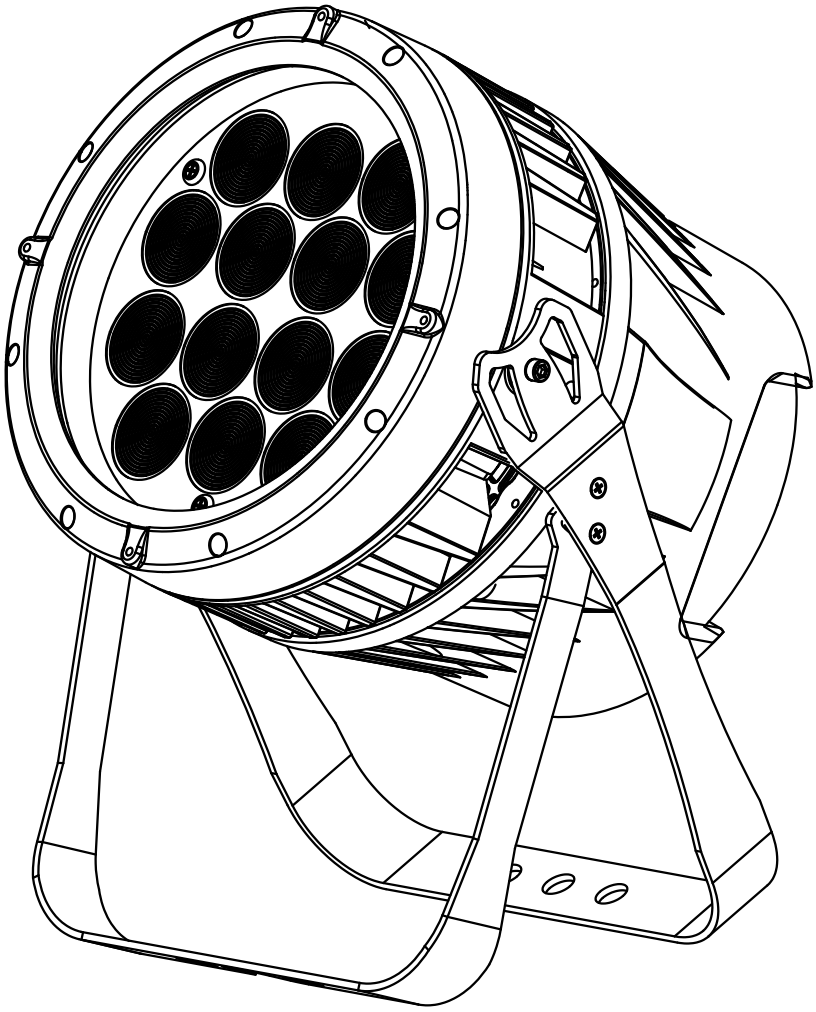

CHAUVET PROFESSIONAL

# About This Guide

The Colorado 2 Quad Zoom Quick Reference Guide (QRG) has basic product information such as connection, mounting, menu options, and DMX values. Download the User Manual from www.chauvetprofessional.com for more details.

## Disclaimer

The information and specifications contained in this QRG are subject to change without notice.

## Safety Notes

- DO NOT open this product. It contains no user-serviceable parts.
- To eliminate unnecessary wear and improve its lifespan, during periods of non-use completely disconnect the product from power via breaker or by unplugging it.
- DO NOT look at the light source when the product is on.
- CAUTION: This product's housing may be hot when lights are operating. Mount this product in a location with adequate ventilation, at least 20 in (50 cm) from adjacent surfaces.
- DO NOT leave any flammable material within 50 cm of this product while operating or connected to power.
- CAUTION: When transferring product from extreme temperature environments, (e.g., cold truck to warm humid ballroom) condensation may form on the internal electronics of the product. To avoid causing a failure, allow product to fully acclimate to the surrounding environment before connecting it to power.
- Not for permanent outdoor installation in locations with extreme environmental conditions. This includes, but is not limited to:
    - Exposure to a marine/saline environment (within 3 miles of a saltwater body of water).
    - Where the normal high or low temperatures of the location exceed the temperature ranges in this manual.
    - Locations that are prone to flooding or being buried in snow.
    - Other areas where the product will be subject to extreme radiation or caustic substances.
    - When using this product in an outdoor, IP65 type environment, be sure to use IP65 (or higher) rated power/data cables, secure unused ports with attached IP65 covers, and secure the display plate to the control panel.
- USE a safety cable when mounting this product overhead.
- DO NOT submerge this product (IP65). Regular outdoor operation is fine.
- DO NOT operate this product if the housing, lenses, or cables appear damaged.
- DO NOT connect this product to a dimmer or rheostat.
- ONLY connect this product to a grounded and protected circuit.
- ONLY use the hanging/mounting bracket to carry this product.
- In the event of a serious operating problem, stop using immediately.
- The maximum ambient temperature is 113 °F (45 °C). Do not operate this product at higher temperatures.

## Contact

Outside the U.S., United Kingdom, Ireland, Mexico, or Benelux, contact your distributor to request support or return a product. From inside the U.S., UK, Ireland, Mexico, or Benelux, use the information in Contact Us at the end of this QRG.

## What is Included

- Colorado 2 Quad Zoom
- Seetronic Powerkon IP65 power cord
- Gel frame holder (9 in/229 mm accessories)
- Gel frame
- Warranty Card
- Quick Reference Guide

## AC Power

This product has an auto-ranging power supply that can work with an input voltage range of 100–240 VAC, 50/60 Hz.

### Power Linking

You can link up to 7 Colorado 2 Quad Zoom products at 120 VAC or 14 at 230 VAC. Never exceed this number. Power linking cords can be purchased separately.

## AC Plug

| Connection | Wire (U.S.) | Wire (Europe) | Screw Color |
|---|---|---|---|
| AC Live | Black | Brown | Yellow/Brass |
| AC Neutral | White | Blue | Silver |
| AC Ground | Green/Yellow | Green/Yellow | Green |

- **To eliminate unnecessary wear and improve its lifespan, during periods of non-use completely disconnect the product from power via breaker or by unplugging it.**
- **When using this product in an outdoor IP65 type environment, be sure to use IP65 (or higher) rated power cables and secure unused ports with attached IP65 covers.**

## DMX Linking

The Colorado 2 Quad Zoom will work with a DMX controller using a 3- or 5-pin DMX serial connection. A DMX Primer is available from www.chauvetprofessional.com.

## DMX Connection

The Colorado 2 Quad Zoom uses a 3- or 5-pin DMX data connection for its DMX personalities: **TOUR**, **TR16**, **ARC.1**, **AR1.D**, **ARC.2**, **AR2.D**, **STD.Y**, **AR2.S**, **AR2.Z**, and **HSV**. See the User Manual for information about connecting and configuring the product for DMX operation.

**For optimum control of the 16-bit dimming channels in the TR16 and STD.Y personalities, be sure that both dimming curves in SETTING > DIMMER are set to OFF**

## Master/Slave Connection

The Colorado 2 Quad Zoom uses the DMX data connection for its Master/Slave mode. See the User Manual for information about connecting and configuring the product for master/slave operation.

## Mounting

Before mounting this product, read the Safety Notes. Use at least one mounting point per product. Make sure the mounting clamps are capable of supporting the weight of the product. For our Chauvet line of mounting clamps, go to http://trusst.com/productcategory/truss-clamps/

## Product Mounting Diagram

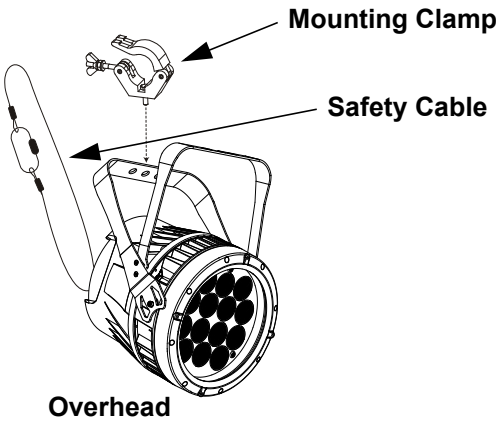


Overhead Mounting

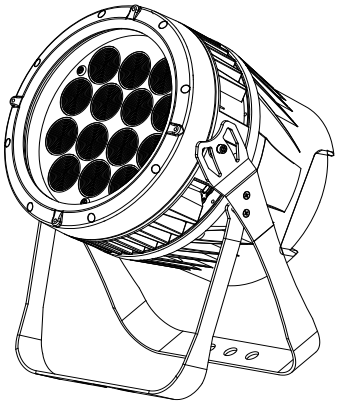

Floor Mounting

## Control Panel Description

| Button | Function |
|---|---|
| **<MENU>** | Exits from the current menu or function |
| **<ENTER>** | Enables the currently displayed menu or sets the currently selected value into the selected function |
| **<UP>** | Navigates upwards through the menu list or increases the numeric value when in a function |
| **<DOWN>** | Navigates downwards through the menu list or decreases the numeric value when in a function |

## Passcode

After being prompted, enter the following passcode by pressing:
**<UP>, <DOWN>, <UP>, <DOWN>, <ENTER>**
This passcode cannot be changed and must be used whenever prompted.

## Menu Map

| Main Level | Programming Levels | | | | Description |
|---|---|---|---|---|---|
| STAT | R. | | 0-255 | | Combines red, green, blue, and white to make a custom color (0–100%) |
| | G. | | | | |
| | B. | | | | |
| | W. | | | | |
| | Z. | | | | Changes the beam angle (zoom) |
| | S. | | 0-20 | | Selects the strobe frequency (0–20 Hz) |
| AUTO | AT. 1-10 | | | | Selects automatic programs and auto program speed |
| | PR 1-10 | | | | Selects customizable programs |
| RUN | DMX | | | | Receives DMX signals from the DMX controller |
| | SLAVE | | | | Receives DMX signals from the master |
| DMX | D. 001-512 | | | | Sets the DMX starting address |
| PERS | TR16 | | | | 17-channel: 16-bit RGBW and dimmer; strobe, color macro, auto/custom, dimmer speed, auto speed, zoom, zoom reset |
| | STD.Y | | | | 17-channel: 16-bit RGBW and dimmer; strobe, color macro, auto/custom, dimmer speed, auto speed, zoom, zoom reset |
| | TOUR | | | | 12-channel: RGBW, dimmer, strobe, color macro, auto/custom, dimmer speed, auto speed, zoom, zoom reset |
| | AR2.Z | | | | 7-channel: RGBW, dimmer, zoom, zoom reset |
| | AR2.S | | | | 6-channel: RGBW, dimmer, strobe |
| | AR2.D | | | | 5-channel: RGBW, dimmer |
| | ARC.2 | | | | 4-channel: RGBW |
| | AR1.D | | | | 4-channel: RGB, dimmer |
| | ARC.1 | | | | 3-channel: RGB control |
| | HSV. | | | | 3-channel: HSV control |
| EDIT | PR. 1-10 | SC.01-30 | R. | 0-255 | Combines red, green, blue, and white to make a custom color (0-100%) |
| | | | G. | | |
| | | | B. | | |
| | | | W. | | |
| | | | Z. | | Changes the beam angle (zoom) |
| | | | S. | 0-20 | Selects the strobe frequency (0–20 Hz) |
| | | | T. | 0-255 | Defines the step duration (slow to fast) |
| | | | F. | | Defines the fade duration (slow to fast) |

| Main Level | Programming Levels | | | | | | Description |
|---|---|---|---|---|---|---|---|
| SET | UPLD | | | **** (Enter Passcode) | | | Uploads custom programs to other Colorado 2 Quad Zoom |
| | REST | | | | | | Resets the fixture to factory defaults |
| | COLR | | | OFF | | | RGB set to 255 = max. output |
| | | | | RGBW | | | RGB set to 255 = balanced white |
| | | | | UC. | | | Universal color balance |
| | DIM | | | OFF | | | Selects dimming profiles from fast (**DIM1**) to slow (**DIM4**) or **OFF** |
| | | | | DIM1 | | | |
| | | | | DIM2 | | | |
| | | | | DIM3 | | | |
| | | | | DIM4 | | | |
| | CURV | | | OFF | | | No dimmer |
| | | | | CV1 | | | Dimmer curves fast (**CV1**) to slow (**CV3**) |
| | | | | CV2 | | | |
| | | | | CV3 | | | |
| | DERR | | | SAVE | | | Continues with last command upon loss of DMX control |
| | | | | BLAC | | | Blacks out fixture upon loss of DMX |
| | ZOOM | | | BASE | | | Sets default zoom position (full movement) |
| | | | | POS1 | | | Sets position 1 setting for zoom limit |
| | | | | POS2 | | | Sets position 2 setting for zoom limit |
| CAL | **** (Enter Passcode) | CAL | WT | WH 01-11 | R. | 000-255 | Modifies the color macros used in the **TOUR**,**STD.Y**, and **TR16** personalities |
| | | | | | G. | | |
| | | | | | B. | | |
| | | | | | W. | | |
| | | | RGB W | RGB. W | R. | | Defines the color temperature used when **COLOR** is set to **RGBW** |
| | | | | | G. | | |
| | | | | | B. | | |
| | | | ZOOM | | POS.1 | | Sets the min/max position of the zoom function |
| | | | | | POS.2 | | |
| KEY | OFF | | | | | | Sets to key lock (Passcode mode) |
| | ON | | | | | | |

## DMX Values

| TR16 | Channel | Function | Value | Percent/Setting |
|---|---|---|---|---|
| | 1 | Dimmer | 000 ⇔ 255 | 0-100% |
| | 2 | Fine Dimmer | 000 ⇔ 255 | Fine control (16-bit) (Step Duration if Custom 1–10 in CH. 13 is active) |
| | 3 | Red | 000 ⇔ 255 | 0-100% (Fade Duration if Custom 1–10 in CH. 13 is active) |
| | 4 | Fine Red | 000 ⇔ 255 | Fine control (16-bit) |
| | 5 | Green | 000 ⇔ 255 | 0-100% |
| | 6 | Fine Green | 000 ⇔ 255 | Fine control (16-bit) |
| | 7 | Blue | 000 ⇔ 255 | 0-100% |
| | 8 | Fine Blue | 000 ⇔ 255 | Fine control (16-bit) |
| | 9 | White | 000 ⇔ 255 | 0-100% |
| | 10 | Fine White | 000 ⇔ 255 | Fine control (16-bit) |

| TR16 | Channel | Function | Value | Percent/Setting |
|---|---|---|---|---|
| | 11 | Color Macro + White Balance | 000 ⇔ 010 | No function |
| | | | 011 ⇔ 030 | R:100% G: 0-100% B: 0 |
| | | | 031 ⇔ 050 | R:100%-0 G: 100% B: 0 |
| | | | 051 ⇔ 070 | R:0 G: 100% B: 0-100% |
| | | | 071 ⇔ 090 | R:0 G: 100%-0 B: 100% |
| | | | 091 ⇔ 110 | R:0-100% G: 0 B: 100% |
| | | | 111 ⇔ 130 | R:100% G: 0 B: 100%-0 |
| | | | 131 ⇔ 150 | R:100% G: 0-100% B: 0-100% |
| | | | 151 ⇔ 170 | R:100%-0 G: 100%-0 B: 100% |
| | | | 171 ⇔ 200 | RGBW: 100% |
| | | | 201 ⇔ 205 | White 1 |
| | | | 206 ⇔ 210 | White 2 |
| | | | 211 ⇔ 215 | White 3 |
| | | | 216 ⇔ 220 | White 4 |
| | | | 221 ⇔ 225 | White 5 |
| | | | 226 ⇔ 230 | White 6 |
| | | | 231 ⇔ 235 | White 7 |
| | | | 236 ⇔ 240 | White 8 |
| | | | 241 ⇔ 245 | White 9 |
| | | | 246 ⇔ 251 | White 10 |
| | | | 251 ⇔ 255 | White 11 |
| | 12 | Strobe | 000 ⇔ 009 | No function |
| | | | 010 ⇔ 255 | 0-20 Hz |
| | 13 | Programs | 000 ⇔ 040 | No function |
| | | | 041 ⇔ 050 | Auto 1 |
| | | | 051 ⇔ 060 | Auto 2 |
| | | | 061 ⇔ 070 | Auto 3 |
| | | | 071 ⇔ 080 | Auto 4 |
| | | | 081 ⇔ 090 | Auto 5 |
| | | | 091 ⇔ 100 | Auto 6 |
| | | | 101 ⇔ 110 | Auto 7 |
| | | | 111 ⇔ 120 | Auto 8 |
| | | | 121 ⇔ 130 | Auto 9 |
| | | | 131 ⇔ 140 | Auto 10 |
| | | | 141 ⇔ 150 | Custom 1 |
| | | | 151 ⇔ 160 | Custom 2 |
| | | | 161 ⇔ 170 | Custom 3 |
| | | | 171 ⇔ 180 | Custom 4 |
| | | | 181 ⇔ 190 | Custom 5 |
| | | | 191 ⇔ 200 | Custom 6 |
| | | | 201 ⇔ 210 | Custom 7 |
| | | | 211 ⇔ 220 | Custom 8 |
| | | | 221 ⇔ 230 | Custom 9 |
| | | | 231 ⇔ 255 | Custom 10 |
| | 14 | Auto Speed | 000 ⇔ 255 | 0-100% (only when using Auto 1–10 in CH. 13) |
| | 15 | Dimmer Speed | 000 ⇔ 009 | Preset dimmer speed from display menu |
| | | | 010 ⇔ 029 | Linear dimmer |
| | | | 030 ⇔ 069 | Nonlinear dimming curve 1 (fastest) |
| | | | 070 ⇔ 129 | Nonlinear dimming curve 2 |
| | | | 130 ⇔ 189 | Nonlinear dimming curve 3 |
| | | | 190 ⇔ 255 | Nonlinear dimming curve 4 (slowest) |
| | 16 | Zoom | 000 ⇔ 255 | 0-100% |
| | 17 | Zoom Control | 000 ⇔ 200 | No function |
| | | | 201 ⇔ 220 | Zoom reset |
| | | | 221 ⇔ 255 | No function |

| STD.Y | Channel | Function | Value | Percent/Setting |
|---|---|---|---|---|
| | 1 | Dimmer | 000 ⇔ 255 | 0-100% |
| | 2 | Fine Dimmer | 000 ⇔ 255 | Fine control (16-bit) (Step Duration if Custom 1–10 in CH. 13 is active) |
| | 3 | Red | 000 ⇔ 255 | 0-100% (Fade Duration if Custom 1–10 in CH. 13 is active) |

**STD.Y**

| Channel | Function | Value | Percent/Setting |
|---|---|---|---|
| **4** | **Fine Red** | 000 ⇔ 255 | Fine control (16-bit) |
| **5** | **Green** | 000 ⇔ 255 | 0-100% |
| **6** | **Fine Green** | 000 ⇔ 255 | Fine control (16-bit) |
| **7** | **Blue** | 000 ⇔ 255 | 0-100% |
| **8** | **Fine Blue** | 000 ⇔ 255 | Fine control (16-bit) |
| **9** | **White** | 000 ⇔ 255 | 0-100% |
| **10** | **Fine White** | 000 ⇔ 255 | Fine control (16-bit) |
| **11** | **Color Macro + White Balance** | 000 ⇔ 010 | No function |
| | | 011 ⇔ 030 | R:100% G: 0-100% B: 0 |
| | | 031 ⇔ 050 | R:100%-0 G: 100% B: 0 |
| | | 051 ⇔ 070 | R:0 G: 100% B: 0-100% |
| | | 071 ⇔ 090 | R:0 G: 100%-0 B: 100% |
| | | 091 ⇔ 110 | R:0-100% G: 0 B: 100% |
| | | 111 ⇔ 130 | R:100% G: 0 B: 100%-0 |
| | | 131 ⇔ 150 | R:100% G: 0-100% B: 0-100% |
| | | 151 ⇔ 170 | R:100%-0 G: 100%-0 B: 100% |
| | | 171 ⇔ 200 | RGBW: 100% |
| | | 201 ⇔ 205 | White 1 |
| | | 206 ⇔ 210 | White 2 |
| | | 211 ⇔ 215 | White 3 |
| | | 216 ⇔ 220 | White 4 |
| | | 221 ⇔ 225 | White 5 |
| | | 226 ⇔ 230 | White 6 |
| | | 231 ⇔ 235 | White 7 |
| | | 236 ⇔ 240 | White 8 |
| | | 241 ⇔ 245 | White 9 |
| | | 246 ⇔ 251 | White 10 |
| | | 251 ⇔ 255 | White 11 |
| **12** | **Strobe** | 000 ⇔ 009 | No function |
| | | 010 ⇔ 255 | 0-20 Hz |
| **13** | **Programs** | 000 ⇔ 040 | No function |
| | | 041 ⇔ 050 | Auto 1 |
| | | 051 ⇔ 060 | Auto 2 |
| | | 061 ⇔ 070 | Auto 3 |
| | | 071 ⇔ 080 | Auto 4 |
| | | 081 ⇔ 090 | Auto 5 |
| | | 091 ⇔ 100 | Auto 6 |
| | | 101 ⇔ 110 | Auto 7 |
| | | 111 ⇔ 120 | Auto 8 |
| | | 121 ⇔ 130 | Auto 9 |
| | | 131 ⇔ 140 | Auto 10 |
| | | 141 ⇔ 150 | Custom 1 |
| | | 151 ⇔ 160 | Custom 2 |
| | | 161 ⇔ 170 | Custom 3 |
| | | 171 ⇔ 180 | Custom 4 |
| | | 181 ⇔ 190 | Custom 5 |
| | | 191 ⇔ 200 | Custom 6 |
| | | 201 ⇔ 210 | Custom 7 |
| | | 211 ⇔ 220 | Custom 8 |
| | | 221 ⇔ 230 | Custom 9 |
| | | 231 ⇔ 255 | Custom 10 |
| **14** | **Auto Speed** | 000 ⇔ 255 | 0-100% (only when using Auto 1–10 in CH. 13) |
| **15** | **Dimmer Speed** | 000 ⇔ 009 | Preset dimmer speed from display menu |
| | | 010 ⇔ 029 | Linear dimmer |
| | | 030 ⇔ 069 | Nonlinear dimming curve 1 (fastest) |
| | | 070 ⇔ 129 | Nonlinear dimming curve 2 |
| | | 130 ⇔ 189 | Nonlinear dimming curve 3 |
| | | 190 ⇔ 255 | Nonlinear dimming curve 4 (slowest) |
| **16** | **Zoom** | 000 ⇔ 255 | 0-100% |
| **17** | **Zoom Control** | 000 ⇔ 200 | No function |
| | | 201 ⇔ 220 | Zoom reset |
| | | 221 ⇔ 255 | No function |

| TOUR | Channel | Function | Value | Percent/Setting |
|---|---|---|---|---|
| | **1** | **Dimmer** | 000 ⇔ 255 | 0-100% |
| | **2** | **Red** | 000 ⇔ 255 | 0-100% (Step Duration if Custom 1–10 in CH. 8 is active) |
| | **3** | **Green** | 000 ⇔ 255 | 0-100% (Fade Duration if Custom 1–10 in CH. 8 is active) |
| | **4** | **Blue** | 000 ⇔ 255 | 0-100% |
| | **5** | **White** | 000 ⇔ 255 | 0-100% |
| | **6** | **Color Macro + White Balance** | 000 ⇔ 010 | No function |
| | | | 011 ⇔ 030 | R:100% G: 0-100% B: 0 |
| | | | 031 ⇔ 050 | R:100%-0 G: 100% B: 0 |
| | | | 051 ⇔ 070 | R:0 G: 100% B: 0-100% |
| | | | 071 ⇔ 090 | R:0 G: 100%-0 B: 100% |
| | | | 091 ⇔ 110 | R:0-100% G: 0 B: 100% |
| | | | 111 ⇔ 130 | R:100% G: 0 B: 100%-0 |
| | | | 131 ⇔ 150 | R:100% G: 0-100% B: 0-100% |
| | | | 151 ⇔ 170 | R:100%-0 G: 100%-0 B: 100% |
| | | | 171 ⇔ 200 | RGBW: 100% |
| | | | 201 ⇔ 205 | White 1 |
| | | | 206 ⇔ 210 | White 2 |
| | | | 211 ⇔ 215 | White 3 |
| | | | 216 ⇔ 220 | White 4 |
| | | | 221 ⇔ 225 | White 5 |
| | | | 226 ⇔ 230 | White 6 |
| | | | 231 ⇔ 235 | White 7 |
| | | | 236 ⇔ 240 | White 8 |
| | | | 241 ⇔ 245 | White 9 |
| | | | 246 ⇔ 251 | White 10 |
| | | | 251 ⇔ 255 | White 11 |
| | **7** | **Strobe** | 000 ⇔ 009 | No function |
| | | | 010 ⇔ 255 | 0-20 Hz |
| | **8** | **Programs** | 000 ⇔ 040 | No function |
| | | | 041 ⇔ 050 | Auto 1 |
| | | | 051 ⇔ 060 | Auto 2 |
| | | | 061 ⇔ 070 | Auto 3 |
| | | | 071 ⇔ 080 | Auto 4 |
| | | | 081 ⇔ 090 | Auto 5 |
| | | | 091 ⇔ 100 | Auto 6 |
| | | | 101 ⇔ 110 | Auto 7 |
| | | | 111 ⇔ 120 | Auto 8 |
| | | | 121 ⇔ 130 | Auto 9 |
| | | | 131 ⇔ 140 | Auto 10 |
| | | | 141 ⇔ 150 | Custom 1 |
| | | | 151 ⇔ 160 | Custom 2 |
| | | | 161 ⇔ 170 | Custom 3 |
| | | | 171 ⇔ 180 | Custom 4 |
| | | | 181 ⇔ 190 | Custom 5 |
| | | | 191 ⇔ 200 | Custom 6 |
| | | | 201 ⇔ 210 | Custom 7 |
| | | | 211 ⇔ 220 | Custom 8 |
| | | | 221 ⇔ 230 | Custom 9 |
| | | | 231 ⇔ 255 | Custom 10 |
| | **9** | **Auto Speed** | 000 ⇔ 255 | 0-100% (only when using Auto 1–10 in CH. 8) |
| | **10** | **Dimmer Speed** | 000 ⇔ 009 | Preset dimmer speed from display menu |
| | | | 010 ⇔ 029 | Linear dimmer |
| | | | 030 ⇔ 069 | Nonlinear dimming curve 1 (fastest) |
| | | | 070 ⇔ 129 | Nonlinear dimming curve 2 |
| | | | 130 ⇔ 189 | Nonlinear dimming curve 3 |
| | | | 190 ⇔ 255 | Nonlinear dimming curve 4 (slowest) |
| | **11** | **Zoom** | 000 ⇔ 255 | 0-100% |
| | **12** | **Zoom Control** | 000 ⇔ 200 | No function |
| | | | 201 ⇔ 220 | Zoom reset |
| | | | 221 ⇔ 255 | No function |

| AR2.Z | Channel | Function | Value | Percent/Setting |
|---|---|---|---|---|
| | 1 | Dimmer | 000 ⇔ 255 | 0-100% |
| | 2 | Red | 000 ⇔ 255 | 0-100% |
| | 3 | Green | 000 ⇔ 255 | 0-100% |
| | 4 | Blue | 000 ⇔ 255 | 0-100% |
| | 5 | White | 000 ⇔ 255 | 0-100% |
| | 6 | Zoom | 000 ⇔ 255 | 0-100% |
| | 7 | Zoom Control | 000 ⇔ 200<br>201 ⇔ 220<br>221 ⇔ 255 | No function<br>Zoom reset<br>No function |

| AR2.S | Channel | Function | Value | Percent/Setting |
|---|---|---|---|---|
| | 1 | Dimmer | 000 ⇔ 255 | 0-100% |
| | 2 | Red | 000 ⇔ 255 | 0-100% |
| | 3 | Green | 000 ⇔ 255 | 0-100% |
| | 4 | Blue | 000 ⇔ 255 | 0-100% |
| | 5 | White | 000 ⇔ 255 | 0-100% |
| | 6 | Strobe | 000 ⇔ 009<br>010 ⇔ 255 | No function<br>0-20 Hz |

| AR2.D | Channel | Function | Value | Percent/Setting |
|---|---|---|---|---|
| | 1 | Dimmer | 000 ⇔ 255 | 0-100% |
| | 2 | Red | 000 ⇔ 255 | 0-100% |
| | 3 | Green | 000 ⇔ 255 | 0-100% |
| | 4 | Blue | 000 ⇔ 255 | 0-100% |
| | 5 | White | 000 ⇔ 255 | 0-100% |

| ARC.2 | Channel | Function | Value | Percent/Setting |
|---|---|---|---|---|
| | 1 | Red | 000 ⇔ 255 | 0-100% |
| | 2 | Green | 000 ⇔ 255 | 0-100% |
| | 3 | Blue | 000 ⇔ 255 | 0-100% |
| | 4 | White | 000 ⇔ 255 | 0-100% |

| AR1.D | Channel | Function | Value | Percent/Setting |
|---|---|---|---|---|
| | 1 | Dimmer | 000 ⇔ 255 | 0-100% |
| | 2 | Red | 000 ⇔ 255 | 0-100% |
| | 3 | Green | 000 ⇔ 255 | 0-100% |
| | 4 | Blue | 000 ⇔ 255 | 0-100% |

| ARC.1 | Channel | Function | Value | Percent/Setting |
|---|---|---|---|---|
| | 1 | Red | 000 ⇔ 255 | 0-100% |
| | 2 | Green | 000 ⇔ 255 | 0-100% |
| | 3 | Blue | 000 ⇔ 255 | 0-100% |

| HSV | Channel | Function | Value | Percent/Setting |
|---|---|---|---|---|
| | 1 | Hue | 000 ⇔ 255 | 0-100% |
| | 2 | Saturation | 000 ⇔ 255 | 0-100% |
| | 3 | Value | 000 ⇔ 255 | 0-100% |

# Acerca de Esta Guía

La Guía de Referencia Rápida (GRR) del Colorado 2 Quad Zoom contiene información básica sobre el producto, como montaje, opciones de menú y valores DMX. Descargue el Manual de Usuario de www.chauvetprofessional.com fpara información más detallada.

## Exención de Responsabilidad

La información y especificaciones contenidas en esta GRR están sujetas a cambio sin previo aviso.

## Notas de Seguridad

- NO abra este producto. No contiene piezas reparables por el usuario.
- Para evitar un desgaste innecesario y alargar su vida útil, desconecte complemente el producto de la alimentación, mediante el interruptor o desenchufándolo, durante los periodos en los que no se use.
- NO mire a la fuente de luz cuando el producto esté encendido.
- CUIDADO: La carcasa de este producto está caliente cuando las luces están en funcionamiento.
- Monte este producto en una ubicación con ventilación adecuada, al menos a 20" (50 cm) de superficies adyacentes.
- NO deje ningún material inflamable a menos de 50 cm de este producto mientras esté funcionando o conectado a la alimentación.
- Cuidado: cuando transfiera el producto desde ambientes con temperatura extrema (p. ej., del remolque frío de un camión a una sala de baile con calor y humedad), puede formarse condensación en la electrónica interna del producto.  Para evitar que se produzca una avería, deje que el producto se aclimate completamente al ambiente antes de conectar la alimentación.
- No apto para la instalación permanente en exteriores en lugares con condiciones ambientales extremas. Estas incluyen, sin limitarse a ellas:
    - Exposición a un ambiente marino/salino (a menos de 4,8 km de una masa de agua salada).
    - Cuando las temperaturas máxima o mínima habituales del lugar superan los rangos de temperatura en este manual.
    - Lugares proclives a inundaciones o a ser sepultados por la nieve.
    - Otras zonas en las que el producto esté expuesto a radiación extrema o sustancias cáusticas.
    - Cuando utilice este producto en exteriores con ambiente tipo IP65, asegúrese de usar cables de alimentación/datos con protección IP65 (o superior), proteger los puertos que no se usen colocando tapas IP65 y fijar la placa de pantalla al panel de control.
- USE un cable de seguridad cuando monte este producto en lo alto.
- NO sumerja este producto (IP65). La operación normal en exteriores es correcta.
- NO ponga en funcionamiento este producto si sospecha que la carcasa, lentes o cables están dañados.
- NO conecte este producto a un atenuador o reostato.
- Conecte este producto SOLO a un circuito con toma de tierra y protegido.
- Use SOLAMENTE los soportes de colgar/montar para mover este producto.
- En caso de un problema grave de funcionamiento, deje de usarlo inmediatamente.
- La máxima temperatura ambiente es de 113 °F (45 °C). No haga funcionar este producto a temperaturas más altas.

## Contacto

Fuera de EE.UU, Reino Unido, Irlanda, México o Benelux, póngase en contacto con su distribuidor para solicitar asistencia o devolver el producto.Visite Contact Us para información de contacto.

## Qué va Incluido

- Colorado 2 Quad Zoom
- Seetronic Powerkon IP65 cable de alimentación
- Marco de Gel
- Soporte para el Marco de Gel (accesorios 9"/229 mm)
- Tarjeta de Garantía
- Guía de Referencia Rápida

## Corriente Alterna

Este producto tiene una fuente de alimentación con detección automática que.uede funcionar con un rango de tensión de entrada de100 a 240 VCA, 50/60 Hz.

### Alimentación en Cadena

Puede enlazar hasta 7 productos Colorado 2 Quad Zoom a 120 V, o 14 a 230 V. Nunca sobrepase este número. Los cables de alimentación en cadena se pueden adquirir por separado

### Enchufe CA

| Conexión | Cable (EE.UU.) | Cable (Europa) | Color del tornillo |
|---|---|---|---|
| CA Cargado | Negro | Marrón | Amarillo/Latón |
| CA Neutro | Blanco | Azul | Plata |
| CA Tierra | Verde/Amarillo | Verde/Amarillo | Verde |

- **Para evitar un desgaste innecesario y alargar su vida útil, desconecte complemente el producto de la alimentación, mediante el interruptor o desenchufándolo, durante los periodos en los que no se use.**
- **Cuando utilice este producto en exteriores, use cables de datos y alimentación con protección IP65 (o superior). Asegúrese de proteger los puertos de datos y alimentación que no se usen colocando tapas IP65.**

## Enlace DMX

El Colorado 2 Quad Zoom funcionará con un controlador DMX usando una conexión serie DMX normal. Hay un manual DMX disponible en www.chauvetprofessional.com.

### Conexión DMX

El Colorado 2 Quad Zoom usa una conexión de datos DMX normal para sus personalidades: **TOUR**, **TR16**, **ARC.1**, **AR1.D**, **ARC.2**, **AR2.D**, **STD.Y**, **AR2.S**, **AR2.Z**, y **HSV**. Vea el Manual de Usuario para conectar y configurar para funcionamiento DMX.

**Cuando utilice este producto en exteriores con ambiente tipo IP65, asegúrese de usar cables de datos con protección IP65 (o superior) y de proteger los puertos que no se usen colocando tapas IP65.**

**Para un control óptimo de los canales de atenuación de 16 bits en la personalidades TR16 y STD.Y asegúrese de que ambas curvas de atenuación en SETTING > DIMMER están configuradas en OFF.**

### Conexión Maestro/Esclavo

El Colorado 2 Quad Zoom usa la conexión de datos DMX para su modo Maestro/Esclavo. Vea el Manual de Usuario para conectar y configurar para funcionamiento Maestro/Esclavo.

## Montaje

Antes de montar este producto, lea las Notas de Seguridad. Asegúrese de que las abrazaderas de montaje son capaces de soportar el peso del producto. Para nuestra ínea Chauvet de abrazaderas de montaje, visite http://trusst.com/productcategory/truss-clamps/

## Diagrama de Montaje del Producto

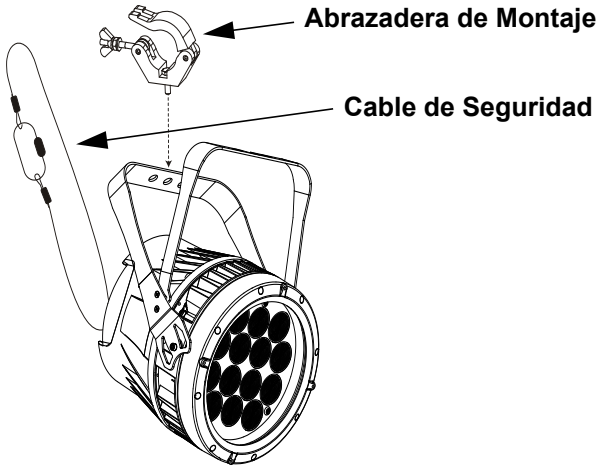


Montaje en Altura

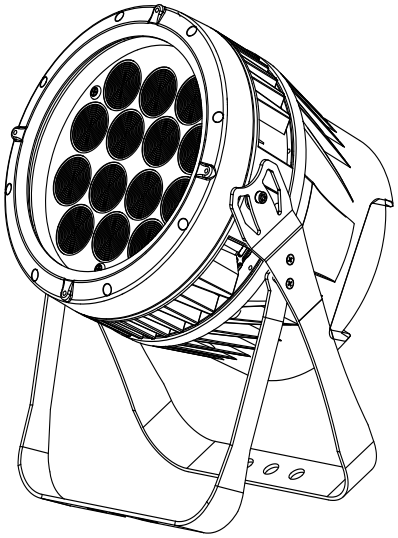

Montaje en el Suelo

## Descripción del Panel de Control

| Botón | Función |
|---|---|
| **<MENU>** | Sale del menú o función actual |
| **<ENTER>** | Habilita el menú actualmente en pantalla o configura el valor seleccionado actualmente dentro de la función seleccionada |
| **<UP>** | Navega hacia arriba por la lista de menú o aumenta el valor numérico cuando está en una función |
| **<DOWN>** | Navega hacia abajo por la lista de menú o disminuye el valor numérico cuando está en una función |

# Código de acceso

Después de que se le solicite, introduzca el siguiente código de acceso pulsando:
**<UP>, <DOWN>, <UP>, <DOWN>, <ENTER>**
Este código no se puede cambiar y se debe usar cuando se le solicite.

## Mapa de Menú

| Nivel Principal | Niveles de Programación | | Descripción |
|---|---|---|---|
| **STAT** | **R.** | **0-255** | Combina rojo, verde, azul y blanco para formar un color personalizado (0-100%) |
| | **G.** | | |
| | **B.** | | |
| | **W.** | | |
| | **Z.** | | Cambia el Ã¡ngulo del haz (zoom) |
| | **S.** | **0-20** | Selecciona la frecuencia de estroboscopio (0–20 Hz) |
| **AUTO** | **AT. 1-10** | | 10 programas automáticos |
| | **PR 1-10** | | 10 programas personalizables |
| **RUN** | **DMX** | | Modo DMX |
| | **SLAVE** | | Modo Esclavo |
| **DMX** | **D. 001-512** | | Selecciona la dirección DMX de inicio |

| Nivel Principal | Niveles de Programación | | | | Descripción |
|---|---|---|---|---|---|
| PERS | TR16 | | | | 17-canales: 16-bit RVAB y atenuador, estroboscopio, macro de color, auto/ personalizado, velocidad atenuador, velocidad automática zoom, reinicio del zoom |
| | STD.Y | | | | 17-canales: 16-bit RVAB y atenuador, estroboscopio, macro de color, auto/ personalizado, velocidad atenuador, velocidad automática zoom, reinicio del zoom |
| | TOUR | | | | 12-canales: RVAB, atenuador, estroboscopio, macro de color, auto/ personalizado, velocidad atenuador, velocidad automática, zoom, reinicio del zoom |
| | AR2.Z | | | | 7-canales: RVAB, atenuador, zoom, reinicio del zoom |
| | AR2.S | | | | 6-canales: Atenuador RVAB, atenuador, estroboscopio |
| | AR2.D | | | | 5-canales: Atenuador RVAB, atenuador |
| | ARC.2 | | | | 4-canales: Control RVAB |
| | AR1.D | | | | 4-canales: Atenuador RVA |
| | ARC.1 | | | | 3-canales: Control RVA |
| | HSV. | | | | 3-canales: Control HSV |
| EDIT | PR. 1-10 | SC.01-30 | R. | 0-255 | Combina rojo, verde, azul y blanco para generar un color personalizado (0-100%) |
| | | | G. | | |
| | | | B. | | |
| | | | W. | | |
| | | | Z. | | Selecciona el ángulo del haz (zoom) |
| | | | S. | 0-20 | Selecciona la frecuencia de estroboscopio (0-20 Hz) |
| | | | T. | 0-255 | Define la duración del paso (lento a rápido) |
| | | | F. | | Define la duración del fado (lento a rápido) |

| Nivel Principal | Niveles de Programación | | | | | | Descripción |
|---|---|---|---|---|---|---|---|
| SET | UPLD | | | **** (Introducir código de acceso) | | | Carga programas personalizados a otros productos COLORado 2-Quad Zoom |
| | REST | | | | | | Restablece en el producto los valores de fabrica |
| | COLR | | | OFF | | | RGB establecido en 255 = máx. potencia |
| | | | | RGBW | | | RGB establecido en 255 = equilibrio de blancos |
| | | | | UC. | | | Equilibrio de color universal |
| | DIM | | | OFF | | | Sin atenuador |
| | | | | DIM1 | | | Perfil de atenuador (**DIM1**) (rápido) a (lento) (**DIM4**) |
| | | | | DIM2 | | | |
| | | | | DIM3 | | | |
| | | | | DIM4 | | | |
| | CURV | | | OFF | | | Sin atenuador |
| | | | | CV1 | | | Curvas de atenuador (**CV1**) (ra¡pido) a (**CV3**) (lento) to slow |
| | | | | CV2 | | | |
| | | | | CV3 | | | |
| | DERR | | | SAVE | | | Continua con el ultimo comando tras la perdida de control DMX |
| | | | | BLAC | | | Apaga (blackout) el dispositivo tras la perdida de senal DMX |
| | ZOOM | | | BASE | | | Configura la posiciÃ³n predeterminada del zoom (movimiento completo) |
| | | | | POS1 | | | Establece la configuración de la posición 1 para el límite del zoom |
| | | | | POS2 | | | Establece la configuracion de la posición 2 para el límite del zoom |
| CAL | **** (Introducir código de acceso) | CAL | WT | WH. 01-11 | R. | 0-255 | Modifica los macros de color usados en las personalidades **TOUR**, **TR16** y **STD**.**Y** |
| | | | | | G. | | |
| | | | | | B. | | |
| | | | | | W. | | |
| | | | RGB W | RGB. W | R. | | Define la temperatura de color usada cuando **COLR** se configura como **RGBW** |
| | | | | | G. | | |
| | | | | | B. | | |
| | | | ZOOM | | POS.1 | | Configura la posición mín/máx del zoom |
| | | | | | POS.2 | | |
| KEY | OFF | | | | | | Activa o desactiva la código de acceso |
| | ON | | | | | | |

## Valores DMX

| TR16 | Canal | Función | Valor | Percent/Porcentaje/Configuración |
|---|---|---|---|---|
| | 1 | **Atenuador** | 000 ⇔ 255 | 0-100% |
| | 2 | **Atenuador fino** | 000 ⇔ 255 | Nítido control (16-bit) (Duración del Paso si Personalizado 1–10 está activo en Canal 13) |
| | 3 | **Rojo** | 000 ⇔ 255 | 0–100% (Duración del Fade si Personalizado 1–10 está activo en Canal 13) |
| | 4 | **Rojo nítido** | 000 ⇔ 255 | Nítido control (16-bit) |
| | 5 | **Verde** | 000 ⇔ 255 | 0-100% |
| | 6 | **Verde nítido** | 000 ⇔ 255 | Nítido control (16-bit) |
| | 7 | **Azul** | 000 ⇔ 255 | 0-100% |
| | 8 | **Azul nítido** | 000 ⇔ 255 | Nítido control (16-bit) |

**TR16**

| Canal | Función | Valor | Percent/Porcentaje/Configuración |
|---|---|---|---|
| **9** | **Blanco** | 000 ⇔ 255 | 0-100% |
| **10** | **Blanco nítido** | 000 ⇔ 255 | Nítido control (16-bit) |
| **11** | **Macro de Color + Equilibrio de Blancos** | 000 ⇔ 010 | Sin funcion |
| | | 011 ⇔ 030 | R:100% V: 0-100% A: 0 |
| | | 031 ⇔ 050 | R:100%-0 V: 100% A: 0 |
| | | 051 ⇔ 070 | R:0 V: 100% A: 0-100% |
| | | 071 ⇔ 090 | R:0 V: 100%-0 A: 100% |
| | | 091 ⇔ 110 | R:0-100% V: 0 A: 100% |
| | | 111 ⇔ 130 | R:100% V: 0 A: 100%-0 |
| | | 131 ⇔ 150 | R:100% V: 0-100% A: 0-100% |
| | | 151 ⇔ 170 | R:100%-0 V: 100%-0 A: 100% |
| | | 171 ⇔ 200 | RVAB: 100% |
| | | 201 ⇔ 205 | Blanco 1 |
| | | 206 ⇔ 210 | Blanco 2 |
| | | 211 ⇔ 215 | Blanco 3 |
| | | 216 ⇔ 220 | Blanco 4 |
| | | 221 ⇔ 225 | Blanco 5 |
| | | 226 ⇔ 230 | Blanco 6 |
| | | 231 ⇔ 235 | Blanco 7 |
| | | 236 ⇔ 240 | Blanco 8 |
| | | 241 ⇔ 245 | Blanco 9 |
| | | 246 ⇔ 251 | Blanco 10 |
| | | 251 ⇔ 255 | Blanco 11 |
| **12** | **Estroboscopio** | 000 ⇔ 009 | Sin funcion |
| | | 010 ⇔ 255 | 0-20 Hz |
| **13** | **Programas** | 000 ⇔ 040 | Sin funcion |
| | | 041 ⇔ 050 | Auto 1 |
| | | 051 ⇔ 060 | Auto 2 |
| | | 061 ⇔ 070 | Auto 3 |
| | | 071 ⇔ 080 | Auto 4 |
| | | 081 ⇔ 090 | Auto 5 |
| | | 091 ⇔ 100 | Auto 6 |
| | | 101 ⇔ 110 | Auto 7 |
| | | 111 ⇔ 120 | Auto 8 |
| | | 121 ⇔ 130 | Auto 9 |
| | | 131 ⇔ 140 | Auto 10 |
| | | 141 ⇔ 150 | Personalizado 1 |
| | | 151 ⇔ 160 | Personalizado 2 |
| | | 161 ⇔ 170 | Personalizado 3 |
| | | 171 ⇔ 180 | Personalizado 4 |
| | | 181 ⇔ 190 | Personalizado 5 |
| | | 191 ⇔ 200 | Personalizado 6 |
| | | 201 ⇔ 210 | Personalizado 7 |
| | | 211 ⇔ 220 | Personalizado 8 |
| | | 221 ⇔ 230 | Personalizado 9 |
| | | 231 ⇔ 255 | Personalizado 10 |
| **14** | **Velocidad Automatica** | 000 ⇔ 255 | 0-100%%<br>(solo cuando se usa Auto 1-10 en Canal 13) |
| **15** | **Velocidad Atenuador** | 000 ⇔ 009 | Preconfigura la velocidad del atenuador desde la pantalla de menú |
| | | 010 ⇔ 029 | Atenuador lineal |
| | | 030 ⇔ 069 | Curva de atenuación no-lineal 1 (la más rápida) |
| | | 070 ⇔ 129 | Curva de atenuación no-lineal 2 |
| | | 130 ⇔ 189 | Curva de atenuación no-lineal 3 |
| | | 190 ⇔ 255 | Curva de atenuación no-lineal 4 (la más lenta) |
| **16** | **Zoom** | 000 ⇔ 255 | 0-100% |
| **17** | **Reinicio del Zoom** | 000 ⇔ 200 | Sin funcion |
| | | 201 ⇔ 220 | Reinicio del zoom |
| | | 221 ⇔ 255 | Sin funcion |

| STD.Y | Canal | Función | Valor | Percent/Porcentaje/Configuración |
|---|---|---|---|---|
| | **1** | **Atenuador** | 000 ⇔ 255 | 0-100% |
| | **2** | **Atenuador fino** | 000 ⇔ 255 | Nítido control (16-bit)<br>(Duración del Paso si Personalizado 1–10 está activo en Canal 13) |
| | **3** | **Rojo** | 000 ⇔ 255 | 0–100%<br>(Duración del Fade si Personalizado 1–10 está activo en Canal 13) |
| | **4** | **Rojo nítido** | 000 ⇔ 255 | Nítido control (16-bit) |
| | **5** | **Verde** | 000 ⇔ 255 | 0-100% |
| | **6** | **Verde nítido** | 000 ⇔ 255 | Nítido control (16-bit) |
| | **7** | **Azul** | 000 ⇔ 255 | 0-100% |
| | **8** | **Azul nítido** | 000 ⇔ 255 | Nítido control (16-bit) |
| | **9** | **Blanco** | 000 ⇔ 255 | 0-100% |
| | **10** | **Blanco nítido** | 000 ⇔ 255 | Nítido control (16-bit) |
| | **11** | **Macro de Color + Equilibrio de Blancos** | 000 ⇔ 010<br>011 ⇔ 030<br>031 ⇔ 050<br>051 ⇔ 070<br>071 ⇔ 090<br>091 ⇔ 110<br>111 ⇔ 130<br>131 ⇔ 150<br>151 ⇔ 170<br>171 ⇔ 200<br>201 ⇔ 205<br>206 ⇔ 210<br>211 ⇔ 215<br>216 ⇔ 220<br>221 ⇔ 225<br>226 ⇔ 230<br>231 ⇔ 235<br>236 ⇔ 240<br>241 ⇔ 245<br>246 ⇔ 251<br>251 ⇔ 255 | Sin funcion<br>R:100% V: 0-100% A: 0<br>R:100%-0 V: 100% A: 0<br>R:0 V: 100% A: 0-100%<br>R:0 V: 100%-0 A: 100%<br>R:0-100% V: 0 A: 100%<br>R:100% V: 0 A: 100%-0<br>R:100% V: 0-100% A: 0-100%<br>R:100%-0 V: 100%-0 A: 100%<br>RVAB: 100%<br>Blanco 1<br>Blanco 2<br>Blanco 3<br>Blanco 4<br>Blanco 5<br>Blanco 6<br>Blanco 7<br>Blanco 8<br>Blanco 9<br>Blanco 10<br>Blanco 11 |
| | **12** | **Estroboscopio** | 000 ⇔ 009<br>010 ⇔ 255 | Sin funcion<br>0-20 Hz |
| | **13** | **Programas** | 000 ⇔ 040<br>041 ⇔ 050<br>051 ⇔ 060<br>061 ⇔ 070<br>071 ⇔ 080<br>081 ⇔ 090<br>091 ⇔ 100<br>101 ⇔ 110<br>111 ⇔ 120<br>121 ⇔ 130<br>131 ⇔ 140<br>141 ⇔ 150<br>151 ⇔ 160<br>161 ⇔ 170<br>171 ⇔ 180<br>181 ⇔ 190<br>191 ⇔ 200<br>201 ⇔ 210<br>211 ⇔ 220<br>221 ⇔ 230<br>231 ⇔ 255 | Sin funcion<br>Auto 1<br>Auto 2<br>Auto 3<br>Auto 4<br>Auto 5<br>Auto 6<br>Auto 7<br>Auto 8<br>Auto 9<br>Auto 10<br>Personalizado 1<br>Personalizado 2<br>Personalizado 3<br>Personalizado 4<br>Personalizado 5<br>Personalizado 6<br>Personalizado 7<br>Personalizado 8<br>Personalizado 9<br>Personalizado 10 |
| | **14** | **Velocidad Automatica** | 000 ⇔ 255 | 0-100%%<br>(solo cuando se usa Auto 1-10 en Canal 13) |

| STD.Y | Canal | Función | Valor | Percent/Porcentaje/Configuración |
|---|---|---|---|---|
| | **15** | **Velocidad Atenuador** | 000 ⇔ 009 | Preconfigura la velocidad del atenuador desde la pantalla de menú |
| | | | 010 ⇔ 029 | Atenuador lineal |
| | | | 030 ⇔ 069 | Curva de atenuación no-lineal 1 (la más rápida) |
| | | | 070 ⇔ 129 | Curva de atenuación no-lineal 2 |
| | | | 130 ⇔ 189 | Curva de atenuación no-lineal 3 |
| | | | 190 ⇔ 255 | Curva de atenuación no-lineal 4 (la más lenta) |
| | **16** | **Zoom** | 000 ⇔ 255 | 0-100% |
| | **17** | **Reinicio del Zoom** | 000 ⇔ 200 | Sin funcion |
| | | | 201 ⇔ 220 | Reinicio del zoom |
| | | | 221 ⇔ 255 | Sin funcion |

| TOUR | Canal | Función | Valor | Percent/Porcentaje/Configuración |
|---|---|---|---|---|
| | **1** | **Atenuador** | 000 ⇔ 255 | 0-100% |
| | **2** | **Rojo** | 000 ⇔ 255 | 0–100% (Duración del Paso si Personalizado 1–10 está activo en Canal 8) |
| | **3** | **Verde** | 000 ⇔ 255 | 0–100% (Duración del Fade si Personalizado 1–10 está activo en Canal 8) |
| | **4** | **Azul** | 000 ⇔ 255 | 0-100% |
| | **5** | **Blanco** | 000 ⇔ 255 | 0-100% |
| | **6** | **Macro de Color + Equilibrio de Blancos** | 000 ⇔ 010 | Sin funcion |
| | | | 011 ⇔ 030 | R:100% V: 0-100% A: 0 |
| | | | 031 ⇔ 050 | R:100%-0 V: 100% A: 0 |
| | | | 051 ⇔ 070 | R:0 V: 100% A: 0-100% |
| | | | 071 ⇔ 090 | R:0 V: 100%-0 A: 100% |
| | | | 091 ⇔ 110 | R:0-100% V: 0 A: 100% |
| | | | 111 ⇔ 130 | R:100% V: 0 A: 100%-0 |
| | | | 131 ⇔ 150 | R:100% V: 0-100% A: 0-100% |
| | | | 151 ⇔ 170 | R:100%-0 V: 100%-0 A: 100% |
| | | | 171 ⇔ 200 | RVAB: 100% |
| | | | 201 ⇔ 205 | Blanco 1 |
| | | | 206 ⇔ 210 | Blanco 2 |
| | | | 211 ⇔ 215 | Blanco 3 |
| | | | 216 ⇔ 220 | Blanco 4 |
| | | | 221 ⇔ 225 | Blanco 5 |
| | | | 226 ⇔ 230 | Blanco 6 |
| | | | 231 ⇔ 235 | Blanco 7 |
| | | | 236 ⇔ 240 | Blanco 8 |
| | | | 241 ⇔ 245 | Blanco 9 |
| | | | 246 ⇔ 251 | Blanco 10 |
| | | | 251 ⇔ 255 | Blanco 11 |
| | **7** | **Estroboscopio** | 000 ⇔ 009 | Sin funcion |
| | | | 010 ⇔ 255 | 0-20 Hz |

| TOUR | Canal | Función | Valor | Percent/Porcentaje/Configuración |
|---|---|---|---|---|
| | 8 | Programas | 000 ⇔ 040<br>041 ⇔ 050<br>051 ⇔ 060<br>061 ⇔ 070<br>071 ⇔ 080<br>081 ⇔ 090<br>091 ⇔ 100<br>101 ⇔ 110<br>111 ⇔ 120<br>121 ⇔ 130<br>131 ⇔ 140<br>141 ⇔ 150<br>151 ⇔ 160<br>161 ⇔ 170<br>171 ⇔ 180<br>181 ⇔ 190<br>191 ⇔ 200<br>201 ⇔ 210<br>211 ⇔ 220<br>221 ⇔ 230<br>231 ⇔ 255 | Sin funcion<br>Auto 1<br>Auto 2<br>Auto 3<br>Auto 4<br>Auto 5<br>Auto 6<br>Auto 7<br>Auto 8<br>Auto 9<br>Auto 10<br>Personalizado 1<br>Personalizado 2<br>Personalizado 3<br>Personalizado 4<br>Personalizado 5<br>Personalizado 6<br>Personalizado 7<br>Personalizado 8<br>Personalizado 9<br>Personalizado 10 |
| | 9 | Velocidad Automatica | 000 ⇔ 255 | 0-100%%<br>(solo cuando se usa Auto 1-10 en Canal 8) |
| | 10 | Velocidad Atenuador | 000 ⇔ 009<br>010 ⇔ 029<br>030 ⇔ 069<br>070 ⇔ 129<br>130 ⇔ 189<br>190 ⇔ 255 | Preconfigura la velocidad del atenuador desde la pantalla de menú<br>Atenuador lineal<br>Curva de atenuación no-lineal 1 (la más rápida)<br>Curva de atenuación no-lineal 2<br>Curva de atenuación no-lineal 3<br>Curva de atenuación no-lineal 4 (la más lenta) |
| | 11 | Zoom | 000 ⇔ 255 | 0-100% |
| | 12 | Reinicio del Zoom | 000 ⇔ 200<br>201 ⇔ 220<br>221 ⇔ 255 | Sin funcion<br>Reinicio del zoom<br>Sin funcion |

| AR2.Z | Canal | Función | Valor | Percent/Porcentaje/Configuración |
|---|---|---|---|---|
| | 1 | Atenuador | 000 ⇔ 255 | 0-100% |
| | 2 | Rojo | 000 ⇔ 255 | 0-100% |
| | 3 | Verde | 000 ⇔ 255 | 0-100% |
| | 4 | Azul | 000 ⇔ 255 | 0-100% |
| | 5 | Blanco | 000 ⇔ 255 | 0-100% |
| | 6 | Zoom | 000 ⇔ 255 | 0-100% |
| | 7 | Reinicio del Zoom | 000 ⇔ 200<br>201 ⇔ 220<br>221 ⇔ 255 | Sin funcion<br>Reinicio del zoom<br>Sin funcion |

| AR2.S | Canal | Función | Valor | Percent/Porcentaje/Configuración |
|---|---|---|---|---|
| | 1 | Atenuador | 000 ⇔ 255 | 0-100% |
| | 2 | Rojo | 000 ⇔ 255 | 0-100% |
| | 3 | Verde | 000 ⇔ 255 | 0-100% |
| | 4 | Azul | 000 ⇔ 255 | 0-100% |
| | 5 | Blanco | 000 ⇔ 255 | 0-100% |
| | 6 | Estroboscopio | 000 ⇔ 009<br>010 ⇔ 255 | Sin funcion<br>0-20 Hz |

| AR2.D | Canal | Función | Valor | Percent/Porcentaje/Configuración |
|---|---|---|---|---|
| | 1 | Atenuador | 000 ⇔ 255 | 0-100% |
| | 2 | Rojo | 000 ⇔ 255 | 0-100% |
| | 3 | Verde | 000 ⇔ 255 | 0-100% |
| | 4 | Azul | 000 ⇔ 255 | 0-100% |
| | 5 | Blanco | 000 ⇔ 255 | 0-100% |

| ARC.2 | Canal | Función | Valor | Percent/Porcentaje/Configuración |
|---|---|---|---|---|
| | 1 | Rojo | 000 ⇔ 255 | 0-100% |
| | 2 | Verde | 000 ⇔ 255 | 0-100% |
| | 3 | Azul | 000 ⇔ 255 | 0-100% |
| | 4 | Blanco | 000 ⇔ 255 | 0-100% |

| AR1.D | Canal | Función | Valor | Percent/Porcentaje/Configuración |
|---|---|---|---|---|
| | 1 | Atenuador | 000 ⇔ 255 | 0-100% |
| | 2 | Rojo | 000 ⇔ 255 | 0-100% |
| | 3 | Verde | 000 ⇔ 255 | 0-100% |
| | 4 | Azul | 000 ⇔ 255 | 0-100% |

| ARC.1 | Canal | Función | Valor | Percent/Porcentaje/Configuración |
|---|---|---|---|---|
| | 1 | Rojo | 000 ⇔ 255 | 0-100% |
| | 2 | Verde | 000 ⇔ 255 | 0-100% |
| | 3 | Azul | 000 ⇔ 255 | 0-100% |

| HSV | Canal | Función | Valor | Percent/Porcentaje/Configuración |
|---|---|---|---|---|
| | 1 | Tono | 000 ⇔ 255 | 0-100% |
| | 2 | Saturacion | 000 ⇔ 255 | 0-100% |
| | 3 | Valor | 000 ⇔ 255 | 0-100% |

# À Propos de ce Manuel

Le Manuel de Référence du Colorado 2 Quad Zoom (MR) reprend des informations de base sur cet appareil notamment en matière de connexions, montage, options de menu et valeurs DMX. Télécharger le Manuel d'Utilisation sur www.chauvetprofessional.com pour de plus amples informations.

## Clause de Non-Responsabilité

Les informations et caractéristiques contenues dans ce manuel sont sujettes à changement sans préavis.

## Consignes de Sécurité

- N'ouvrez PAS cet appareil. Il ne contient aucun composant susceptible d'être réparé par l'utilisateur.
- Durant les périodes de non-utilisation, pour éviter tout usure inutile et pour prolonger la durée de vie, déconnectez-entièrement l'appareil en le débranchant de l'alimentation électrique ou en coupant le disjoncteur.
- Ne regardez PAS la source lumineuse lorsque l'appareil fonctionne.
- ATTENTION: le boîtier de cet appareil est brûlant lors du fonctionnement.
- Montez toujours cet appareil dans en endroit bien ventilé, à au moins, 20 pouces (50 cm) des surfaces adjacentes.
- Ne laissez AUCUNE source inflammable dans un rayon de 50 cm de l'appareil lorsque celui-ci fonctionne.
- Attention : Lorsque l'appareil est transféré d'un environnement à température extrême à un autre (par exemple d'un camion froid vers une salle de bal chaude et humide), de la condensation peut se former sur les composants électriques internes. Pour éviter de causer des dommages, laissez l'appareil s'acclimater entièrement au milieu environnant avant de le mettre sous tension.
- Ne convient pas aux installations permanentes en extérieur sur des sites sujets à des conditions environnementales extrêmes. Cela inclut par exemple :
    - L'exposition à un environnement marin ou à une solution saline (à moins de 4,8 kilomètres d'un corps d'eau salée).
    - Lorsque les températures moyennes hautes ou basses du site dépassent les plages de températures indiquées dans ce manuel.
    - Les sites qui sont sujets aux inondations ou qui présentent un risque d'être ensevelis sous la neige.
    - Tout autre endroit où le produit risque d'être soumis à des rayonnements extrêmes ou à des substances caustiques.
    - Lors de l'utilisation de cet appareil dans un environnement extérieur de type IP65, assurez-vous d'utiliser des câbles de données et d'alimentation certifiés IP65 (ou mieux), de protéger les ports non utilisés avec les couvercles IP65 inclus et de fixer la plaque de présentation sur le panneau de commande.
- Utilisez TOUJOURS un câble de sécurité lorsque vous montez cet appareil en hauteur.
- N'immergez PAS ce produit (IP 65). Un usage normal en extérieur est autorisé.
- N'utilisez PAS cet appareil si le boîtier, les lentilles ou les câbles vous semblent endommagés.
- Ne connectez PAS cet appareil ni à un gradateur ni à un rhéostat.
- Connectez UNIQUEMENT cet appareil à un circuit protégé et relié à la terre.
- Transportez/Suspendez cet appareil UNIQUEMENT par le support de montage dont il est doté.
- En cas de sérieux problèmes de fonctionnement, arrêtez le système immédiatement.
- La température ambiante maximale supportée par cet appareil est de 113 °F (45 °C). Ne le faites pas fonctionner à des températures plus élevées.

## Contact

En dehors des États-Unis, du Royaume-Uni, de l'Irlande, du Mexique, et du Benelux, contactez votre fournisseur si vous avez besoin d'assistance ou de retourner votre appareil. Consultez le site Contact Us pour trouver nos coordonnées.

## Ce Qui est Inclus

- Colorado 2 Quad Zoom
- Seetronic Powerkon IP65 cordon d'alimentation
- Gélatine
- Support de Gélatine (accessoires 9 pouces/229 mm)
- Fiche de Garantie
- Manuel de Référence

## Alimentation CA

Cet appareil est doté d'une alimentation universelle  prenant en charge toute tension d'entrée comprise entre 100 et 240 VCA, 50/60 Hz.

### Connexion Électrique

Vous pouvez connecter entre eux jusqu'à 7 Colorado 2 Quad Zoom à 120 V, ou 14 unités à 230 V. Ne dépassez jamais cette limite. Vous pouvez vous procurer séparément des cordons d'alimentation.

### Prise CA

| Connexion | Câble (États-Unis) | Câble (Europe) | Couleur de la vis |
|---|---|---|---|
| Conducteur CA | Noir | Marron | Jaune/Cuivré |
| Neutre CA | Blanc | Bleu | Argenté |
| Terre CA | Vert/Jaune | Vert/Jaune | Vert |

- **Durant les périodes de non-utilisation, pour éviter tout usure inutile et pour prolonger la durée de vie, déconnectez-entièrement l'appareil en le débranchant de l'alimentation électrique ou en coupant le disjoncteur.**
- **Lors de l'utilisation de cet appareil en environnement extérieur, utilisez des câbles de d'alimentation et de données certifiés IP65 au minimum. Assurez-vous de protéger les ports d'alimentation et de données non utilisés avec les couvercles IP 65 fournis.**

### Raccordement DMX

Le Colorado 2 Quad Zoom fonctionnera avec un jeu d'orgues DMX au moyen de connexions DMX en série standard. Une introduction au DMX est à votre disposition sur www.chauvetprofessional.com.

### Connexion DMX

Le Colorado 2 Quad Zoom utilise une connexion de données DMX standard pour ses personnalités DMX: **TOUR**, **TR16**, **ARC.1**, **AR1.D**, **ARC.2**, **AR2.D**, **STD.Y**, **AR2.S**, **AR2.Z**, et **HSV**. Consultez le Manuel d'Utilisation pour connecter et configurer le système DMX..

**Lors de l'utilisation de cet appareil dans un environnement extérieur de type IP65, assurez-vous d'utiliser des câbles certifiés IP65 (ou mieux) et de protéger les ports non utilisés avec les couvercles IP65 inclus.**

**Pour une commande optimale des canaux de gradation 16 bits dans las personnalités STD.Y et TR16, veillez à ce que les deux courbes de  gradation dans SETTING > DIMMER soient sur OFF.**

### Connexion Maître/ Esclave

Le Colorado 2 Quad Zoom utilise une connexion de données DMX pour son mode Maître/Esclave. Consultez le Manuel d'Utilisation pour connecter et configurer le mode de fonctionnement Maître/Esclave.

## Installation

Avant de monter cet appareil, lisez et assimilez les Consignes de Sécurité. Use at least one mounting point per product. Make sure the mounting clamps are capable of supporting the weight of the product. For our Chauvet line of mounting clamps, go to http://trusst.com/productcategory/truss-clamps/

### Schéma de Montage de l'Appareil

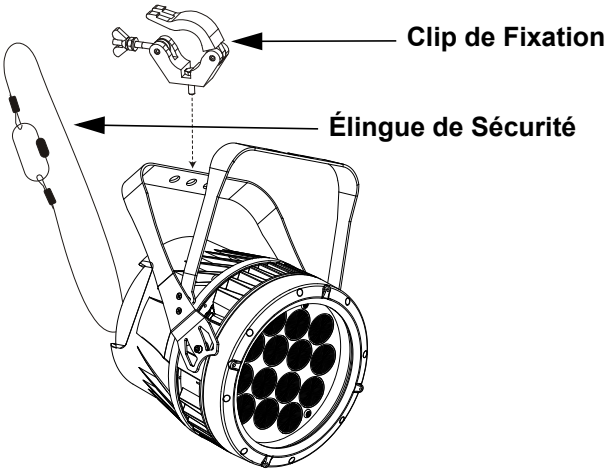


Montage en Hauteur

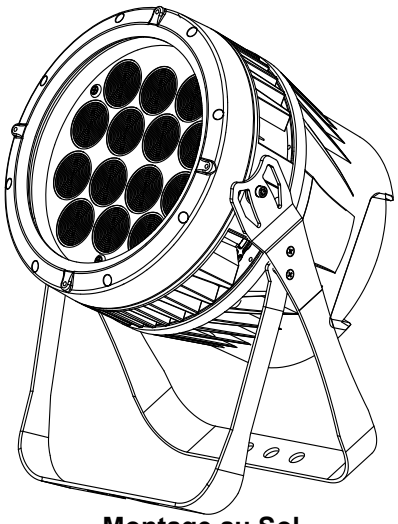

Montage au Sol

## Description du Tableau de Commandes

| Bouton | Fonction |
|---|---|
| **<MENU>** | Permet la sortie du menu ou de la fonction en cours |
| **<ENTER>** | Permet l'affichage du menu en cours ou permet de configurer la valeur en cours dans la fonction sélectionnée |
| **<UP>** | Permet de parcourir les listes ou les menus vers le haut, dans une fonction permet d'augmenter les valeurs numériques |
| **<DOWN>** | Permet de parcourir les listes ou les menus vers le bas, dans une fonction permet de diminuer les valeurs numériques |

## Code d'accès

Une fois affiché, saisissez le code d'accès suivant comme suit:
**<UP>, <DOWN>, <UP>, <DOWN>, <ENTER>**
Ce code ne peut pas être modifié et doit être saisi sur demande.

## Tableu de Menu

| Niveau Principal | Niveaux de Programmation | | | Description |
|---|---|---|---|---|
| **STAT** | **R.** | **0-255** | | Combine les couleurs rouge, vert, bleu et blanc pour un resultat personnalise (0-100%) |
| | **G.** | | | |
| | **B.** | | | |
| | **W.** | | | |
| | **Z.** | | | Change l'angle du faisceau (zoom) |
| | **S.** | **0-20** | | Selectionne la frequence du stroboscope (0-20 Hz) |
| **AUTO** | **AT. 1-10** | | **P. 0-255** | 10 programmes automatiques |
| | **PR 1-10** | | | 10 programmes - personnaliser |
| **RUN** | **DMX** | | | Mode DMX |
| | **SLAVE** | | | Mode esclave |
| **DMX** | **D. 001-512** | | | Selectionne l'adresse DMX de depart |

| Niveau Principal | Niveaux de Programmation | | | | Description |
|---|---|---|---|---|---|
| PERS | TR16 | | | | 17-canaux: RVBb 16 bit, gradateur, stroboscope, macro de couleurs, effet d'anneau, vitesse gradateur, vitesse auto, zoom, réinit. du zoom |
| | STD.Y | | | | 17-canaux: RVBb 16 bit, gradateur, stroboscope, macro de couleurs, effet d'anneau, vitesse gradateur, vitesse auto, zoom, réinit. du zoom |
| | TOUR | | | | 12-canaux: RVBb, gradateur, stroboscope, macro de couleurs, auto/ perso, vitesse gradateur, vitesse auto, zoom, réinit. du zoom |
| | AR2.Z | | | | 7-canaux: RVBb, gradateur, zoom, réinit. du zoom |
| | AR2.S | | | | 6-canaux: RVBb, gradateur, stroboscope |
| | AR2.D | | | | 5-canaux: RVBb, gradateur |
| | ARC.2 | | | | 4-canaux: Commande RVBb |
| | AR1.D | | | | 4-canaux: RVB, gradateur |
| | ARC.1 | | | | 3-canaux: Commande RVB |
| | HSV. | | | | 3-canaux: Commande HSV |
| EDIT | PR. 1-10 | SC.01-30 | R. | 0-255 | Combine rouge, vert, bleu et blanc afin de créer une couleur personnalisée (0-100%) |
| | | | G. | | |
| | | | B. | | |
| | | | W. | | |
| | | | Z. | | Sélection de l'angle du faisceau (zoom) |
| | | | S. | 0-20 | Permet la sélection de la fréquence du stroboscope (0-20 Hz) |
| | | | T. | 0-255 | Définit la durée de pas (lent a rapide) |
| | | | F. | | Définit la durée du fondu (lent a rapide) |

| Niveau Principal | Niveaux de Programmation | | | | | | Description |
|---|---|---|---|---|---|---|---|
| SET | UPLD | | | **** (Saisir le code d'accès) | | | Télécharge les programmes personnalisés sur d'autres COLORado 2-Quad Zoom |
| | REST | | | | | | Retour aux réglages d'usine par défaut |
| | COLR | | | OFF | | | RVB configuré sur 255 = sortie max. |
| | | | | RGBW | | | RVB configuré sur 255 = balance des blancs |
| | | | | UC. | | | Balance des couleurs universelle |
| | DIM | | | OFF | | | Pas de gradateur |
| | | | | DIM1 | | | Profils de gradation de **DIM1** (rapide) à **DIM4** (lent) |
| | | | | DIM2 | | | |
| | | | | DIM3 | | | |
| | | | | DIM4 | | | |
| | CURV | | | OFF | | | Pas de gradateur |
| | | | | CV1 | | | Courbes de gradation de **CV1** (rapide) à **CV3** (lent) |
| | | | | CV2 | | | |
| | | | | CV3 | | | |
| | DERR | | | SAVE | | | En cas de perte de commande DMX, la derniére commande se maintiendra |
| | | | | BLAC | | | Met l'unité en noir général en cas de perte de signal DMX |
| | ZOOM | | | BASE | | | Définit la position par défaut du zoom (mouvement intégral) |
| | | | | POS1 | | | Définit la configuration de la position 1 de limite du zoom |
| | | | | POS2 | | | Définit la configuration de la position 2 de limite du zoom |
| CAL | **** (Saisir le code d'accès) | CAL | WT | WH. 01-11 | R. | 0-255 | Modifie les couleurs des macros utilisées dans les personnalités **TOUR**, **TR16**, et **STD**.**Y** |
| | | | | | G. | | |
| | | | | | B. | | |
| | | | | | W. | | |
| | | | RGBW | RGB.W | R. | | Définit la température de la couleur utilisée quand **COLR** est configuré sur **RGBW** |
| | | | | | G. | | |
| | | | | | B. | | |
| | | | ZOOM | | POS.1 | | Définir position mini/maxi du zoom |
| | | | | | POS.2 | | |
| KEY | OFF | | | | | | Active ou désactive le code d'accés |
| | ON | | | | | | |

## Valeurs DMX

| TR16 | Canal | Fonction | Valeur | Pourcentage/Configuration |
|---|---|---|---|---|
| | **1** | **Gradateur** | 000 ⇔ 255 | 0-100% |
| | **2** | **Gradateur fin** | 000 ⇔ 255 | Controle précis (16-bit)<br>(Duree de Pas si Personnalisé 1-10 est active dans Canal 13) |
| | **3** | **Rouge** | 000 ⇔ 255 | 0-100% (Duree du Fond si Personnalisé 1-10 est active dans Canal 13) |
| | **4** | **Rouge fin** | 000 ⇔ 255 | Controle précis (16-bit) |
| | **5** | **Vert** | 000 ⇔ 255 | 0-100% |
| | **6** | **Vert fin** | 000 ⇔ 255 | Controle précis (16-bit) |
| | **7** | **Bleu** | 000 ⇔ 255 | 0-100% |
| | **8** | **Bleu fin** | 000 ⇔ 255 | Controle précis (16-bit) |
| | **9** | **Blanc** | 000 ⇔ 255 | 0-100% |
| | **10** | **Blanc fin** | 000 ⇔ 255 | Controle précis (16-bit) |
| | **11** | **Macros de Couleurs + Balance des Blancs** | 000 ⇔ 010<br>011 ⇔ 030<br>031 ⇔ 050<br>051 ⇔ 070<br>071 ⇔ 090<br>091 ⇔ 110<br>111 ⇔ 130<br>131 ⇔ 150<br>151 ⇔ 170<br>171 ⇔ 200<br>201 ⇔ 205<br>206 ⇔ 210<br>211 ⇔ 215<br>216 ⇔ 220<br>221 ⇔ 225<br>226 ⇔ 230<br>231 ⇔ 235<br>236 ⇔ 240<br>241 ⇔ 245<br>246 ⇔ 251<br>251 ⇔ 255 | Pas de fonction<br>R:100% V: 0-100% B: 0<br>R:100%-0 V: 100% B: 0<br>R:0 V: 100% B: 0-100%<br>R:0 V: 100%-0 B: 100%<br>R:0-100% V: 0 B: 100%<br>R:100% V: 0 B: 100%-0<br>R:100% V: 0-100% B: 0-100%<br>R:100%-0 V: 100%-0 B: 100%<br>RVBb: 100%<br>Blanc 1<br>Blanc 2<br>Blanc 3<br>Blanc 4<br>Blanc 5<br>Blanc 6<br>Blanc 7<br>Blanc 8<br>Blanc 9<br>Blanc 10<br>Blanc 11 |
| | **12** | **Stroboscope** | 000 ⇔ 009<br>010 ⇔ 255 | Pas de fonction<br>0-20 Hz |
| | **13** | **Programmes** | 000 ⇔ 040<br>041 ⇔ 050<br>051 ⇔ 060<br>061 ⇔ 070<br>071 ⇔ 080<br>081 ⇔ 090<br>091 ⇔ 100<br>101 ⇔ 110<br>111 ⇔ 120<br>121 ⇔ 130<br>131 ⇔ 140<br>141 ⇔ 150<br>151 ⇔ 160<br>161 ⇔ 170<br>171 ⇔ 180<br>181 ⇔ 190<br>191 ⇔ 200<br>201 ⇔ 210<br>211 ⇔ 220<br>221 ⇔ 230<br>231 ⇔ 255 | Pas de fonction<br>Auto 1<br>Auto 2<br>Auto 3<br>Auto 4<br>Auto 5<br>Auto 6<br>Auto 7<br>Auto 8<br>Auto 9<br>Auto 10<br>Personnalisé 1<br>Personnalisé 2<br>Personnalisé 3<br>Personnalisé 4<br>Personnalisé 5<br>Personnalisé 6<br>Personnalisé 7<br>Personnalisé 8<br>Personnalisé 9<br>Personnalisé 10 |
| | **14** | **Vitesse Auto** | 000 ⇔ 255 | 0-100% (seulement en utilisation avec Auto 1-10 dans Canal 21) |

| TR16 | Canal | Fonction | Valeur | Pourcentage/Configuration |
|---|---|---|---|---|
| | **15** | **Vitesse du Gradateur** | 000 ⇔ 009<br><br>010 ⇔ 029<br>030 ⇔ 069<br><br>070 ⇔ 129<br>130 ⇔ 189<br>190 ⇔ 255 | Vitesse du gradateur prédéfinie depuis le menu<br>Gradateur linéaire<br>Courbe de gradation non linéaire 1 (la plus rapide)<br>Courbe de gradation non linéaire 2<br>Courbe de gradation non linéaire 3<br>Courbe de gradation non linéaire 4 (la moins rapide) |
| | **16** | **Zoom** | 000 ⇔ 255 | 0-100% |
| | **17** | **Reinitialisation du Zoom** | 000 ⇔ 200<br>201 ⇔ 220<br>221 ⇔ 255 | Pas de fonction<br>Réinitialisation du zoom<br>Pas de fonction |

| STD.Y | Canal | Fonction | Valeur | Pourcentage/Configuration |
|---|---|---|---|---|
| | **1** | **Gradateur** | 000 ⇔ 255 | 0-100% |
| | **2** | **Gradateur fin** | 000 ⇔ 255 | Controle précis (16-bit)<br>(Duree de Pas si Personnalisé 1-10 est active dans Canal 13) |
| | **3** | **Rouge** | 000 ⇔ 255 | 0-100% (Duree du Fond si Personnalisé 1-10 est active dans Canal 13) |
| | **4** | **Rouge fin** | 000 ⇔ 255 | Controle précis (16-bit) |
| | **5** | **Vert** | 000 ⇔ 255 | 0-100% |
| | **6** | **Vert fin** | 000 ⇔ 255 | Controle précis (16-bit) |
| | **7** | **Bleu** | 000 ⇔ 255 | 0-100% |
| | **8** | **Bleu fin** | 000 ⇔ 255 | Controle précis (16-bit) |
| | **9** | **Blanc** | 000 ⇔ 255 | 0-100% |
| | **10** | **Blanc fin** | 000 ⇔ 255 | Controle précis (16-bit) |
| | **11** | **Macros de Couleurs + Balance des Blancs** | 000 ⇔ 010<br>011 ⇔ 030<br>031 ⇔ 050<br>051 ⇔ 070<br>071 ⇔ 090<br>091 ⇔ 110<br>111 ⇔ 130<br>131 ⇔ 150<br>151 ⇔ 170<br>171 ⇔ 200<br>201 ⇔ 205<br>206 ⇔ 210<br>211 ⇔ 215<br>216 ⇔ 220<br>221 ⇔ 225<br>226 ⇔ 230<br>231 ⇔ 235<br>236 ⇔ 240<br>241 ⇔ 245<br>246 ⇔ 251<br>251 ⇔ 255 | Pas de fonction<br>R:100% V: 0-100% B: 0<br>R:100%-0 V: 100% B: 0<br>R:0 V: 100% B: 0-100%<br>R:0 V: 100%-0 B: 100%<br>R:0-100% V: 0 B: 100%<br>R:100% V: 0 B: 100%-0<br>R:100% V: 0-100% B: 0-100%<br>R:100%-0 V: 100%-0 B: 100%<br>RVBb: 100%<br>Blanc 1<br>Blanc 2<br>Blanc 3<br>Blanc 4<br>Blanc 5<br>Blanc 6<br>Blanc 7<br>Blanc 8<br>Blanc 9<br>Blanc 10<br>Blanc 11 |
| | **12** | **Stroboscope** | 000 ⇔ 009<br>010 ⇔ 255 | Pas de fonction<br>0-20 Hz |

| STD.Y | Canal | Fonction | Valeur | Pourcentage/Configuration |
|---|---|---|---|---|
| | **13** | **Programmes** | 000 ⇔ 040<br>041 ⇔ 050<br>051 ⇔ 060<br>061 ⇔ 070<br>071 ⇔ 080<br>081 ⇔ 090<br>091 ⇔ 100<br>101 ⇔ 110<br>111 ⇔ 120<br>121 ⇔ 130<br>131 ⇔ 140<br>141 ⇔ 150<br>151 ⇔ 160<br>161 ⇔ 170<br>171 ⇔ 180<br>181 ⇔ 190<br>191 ⇔ 200<br>201 ⇔ 210<br>211 ⇔ 220<br>221 ⇔ 230<br>231 ⇔ 255 | Pas de fonction<br>Auto 1<br>Auto 2<br>Auto 3<br>Auto 4<br>Auto 5<br>Auto 6<br>Auto 7<br>Auto 8<br>Auto 9<br>Auto 10<br>Personnalisé 1<br>Personnalisé 2<br>Personnalisé 3<br>Personnalisé 4<br>Personnalisé 5<br>Personnalisé 6<br>Personnalisé 7<br>Personnalisé 8<br>Personnalisé 9<br>Personnalisé 10 |
| | **14** | **Vitesse Auto** | 000 ⇔ 255 | 0-100% (seulement en utilisation avec Auto 1-10 dans Canal 13) |
| | **15** | **Vitesse du Gradateur** | 000 ⇔ 009<br>010 ⇔ 029<br>030 ⇔ 069<br>070 ⇔ 129<br>130 ⇔ 189<br>190 ⇔ 255 | Vitesse du gradateur prédéfinie depuis le menu<br>Gradateur linéaire<br>Courbe de gradation non linéaire 1 (la plus rapide)<br>Courbe de gradation non linéaire 2<br>Courbe de gradation non linéaire 3<br>Courbe de gradation non linéaire 4 (la moins rapide) |
| | **16** | **Zoom** | 000 ⇔ 255 | 0-100% |
| | **17** | **Reinitialisation du Zoom** | 000 ⇔ 200<br>201 ⇔ 220<br>221 ⇔ 255 | Pas de fonction<br>Réinitialisation du zoom<br>Pas de fonction |

| TOUR | Canal | Fonction | Valeur | Pourcentage/Configuration |
|---|---|---|---|---|
| | **1** | **Gradateur** | 000 ⇔ 255 | 0-100% |
| | **2** | **Rouge** | 000 ⇔ 255 | Controle précis (16-bit)<br>(Duree de Pas si Personnalisé 1-10 est active dans Canal 8) |
| | **3** | **Vert** | 000 ⇔ 255 | 0-100% (Duree du Fond si Personnalisé 1-10 est active dans Canal 8) |
| | **4** | **Bleu** | 000 ⇔ 255 | 0-100% |
| | **5** | **Blanc** | 000 ⇔ 255 | 0-100% |

| TOUR | Canal | Fonction | Valeur | Pourcentage/Configuration |
|---|---|---|---|---|
| | **6** | **Macros de Couleurs + Balance des Blancs** | 000 ⇔ 010<br>011 ⇔ 030<br>031 ⇔ 050<br>051 ⇔ 070<br>071 ⇔ 090<br>091 ⇔ 110<br>111 ⇔ 130<br>131 ⇔ 150<br>151 ⇔ 170<br>171 ⇔ 200<br>201 ⇔ 205<br>206 ⇔ 210<br>211 ⇔ 215<br>216 ⇔ 220<br>221 ⇔ 225<br>226 ⇔ 230<br>231 ⇔ 235<br>236 ⇔ 240<br>241 ⇔ 245<br>246 ⇔ 251<br>251 ⇔ 255 | Pas de fonction<br>R:100% V: 0-100% B: 0<br>R:100%-0 V: 100% B: 0<br>R:0 V: 100% B: 0-100%<br>R:0 V: 100%-0 B: 100%<br>R:0-100% V: 0 B: 100%<br>R:100% V: 0 B: 100%-0<br>R:100% V: 0-100% B: 0-100%<br>R:100%-0 V: 100%-0 B: 100%<br>RVBb: 100%<br>Blanc 1<br>Blanc 2<br>Blanc 3<br>Blanc 4<br>Blanc 5<br>Blanc 6<br>Blanc 7<br>Blanc 8<br>Blanc 9<br>Blanc 10<br>Blanc 11 |
| | **7** | **Stroboscope** | 000 ⇔ 009<br>010 ⇔ 255 | Pas de fonction<br>0-20 Hz |
| | **8** | **Programmes** | 000 ⇔ 040<br>041 ⇔ 050<br>051 ⇔ 060<br>061 ⇔ 070<br>071 ⇔ 080<br>081 ⇔ 090<br>091 ⇔ 100<br>101 ⇔ 110<br>111 ⇔ 120<br>121 ⇔ 130<br>131 ⇔ 140<br>141 ⇔ 150<br>151 ⇔ 160<br>161 ⇔ 170<br>171 ⇔ 180<br>181 ⇔ 190<br>191 ⇔ 200<br>201 ⇔ 210<br>211 ⇔ 220<br>221 ⇔ 230<br>231 ⇔ 255 | Pas de fonction<br>Auto 1<br>Auto 2<br>Auto 3<br>Auto 4<br>Auto 5<br>Auto 6<br>Auto 7<br>Auto 8<br>Auto 9<br>Auto 10<br>Personnalisé 1<br>Personnalisé 2<br>Personnalisé 3<br>Personnalisé 4<br>Personnalisé 5<br>Personnalisé 6<br>Personnalisé 7<br>Personnalisé 8<br>Personnalisé 9<br>Personnalisé 10 |
| | **9** | **Vitesse Auto** | 000 ⇔ 255 | 0-100% (seulement en utilisation avec Auto 1-10 dans Canal 8) |
| | **10** | **Vitesse du Gradateur** | 000 ⇔ 009<br>010 ⇔ 029<br>030 ⇔ 069<br>070 ⇔ 129<br>130 ⇔ 189<br>190 ⇔ 255 | Vitesse du gradateur prédéfinie depuis le menu<br>Gradateur linéaire<br>Courbe de gradation non linéaire 1 (la plus rapide)<br>Courbe de gradation non linéaire 2<br>Courbe de gradation non linéaire 3<br>Courbe de gradation non linéaire 4 (la moins rapide) |
| | **11** | **Zoom** | 000 ⇔ 255 | 0-100% |
| | **12** | **Reinitialisation du Zoom** | 000 ⇔ 200<br>201 ⇔ 220<br>221 ⇔ 255 | Pas de fonction<br>Réinitialisation du zoom<br>Pas de fonction |

| AR2.Z | Canal | Fonction | Valeur | Pourcentage/Configuration |
|---|---|---|---|---|
| | **1** | **Gradateur** | 000 ⇔ 255 | 0-100% |
| | **2** | **Rouge** | 000 ⇔ 255 | 0-100% |

| AR2.Z | Canal | Fonction | Valeur | Pourcentage/Configuration |
|---|---|---|---|---|
| | 3 | Vert | 000 ⇔ 255 | 0-100% |
| | 4 | Bleu | 000 ⇔ 255 | 0-100% |
| | 5 | Blanc | 000 ⇔ 255 | 0-100% |
| | 6 | Zoom | 000 ⇔ 255 | 0-100% |
| | 7 | Reinitialisation du Zoom | 000 ⇔ 200<br>201 ⇔ 220<br>221 ⇔ 255 | Pas de fonction<br>Réinitialisation du zoom<br>Pas de fonction |

| AR2.S | Canal | Fonction | Valeur | Pourcentage/Configuration |
|---|---|---|---|---|
| | 1 | Gradateur | 000 ⇔ 255 | 0-100% |
| | 2 | Rouge | 000 ⇔ 255 | 0-100% |
| | 3 | Vert | 000 ⇔ 255 | 0-100% |
| | 4 | Bleu | 000 ⇔ 255 | 0-100% |
| | 5 | Blanc | 000 ⇔ 255 | 0-100% |
| | 6 | Stroboscope | 000 ⇔ 009<br>010 ⇔ 255 | Pas de fonction<br>0-20 Hz |

| AR2.D | Canal | Fonction | Valeur | Pourcentage/Configuration |
|---|---|---|---|---|
| | 1 | Gradateur | 000 ⇔ 255 | 0-100% |
| | 2 | Rouge | 000 ⇔ 255 | 0-100% |
| | 3 | Vert | 000 ⇔ 255 | 0-100% |
| | 4 | Bleu | 000 ⇔ 255 | 0-100% |
| | 5 | Blanc | 000 ⇔ 255 | 0-100% |

| ARC.2 | Canal | Fonction | Valeur | Pourcentage/Configuration |
|---|---|---|---|---|
| | 1 | Rouge | 000 ⇔ 255 | 0-100% |
| | 2 | Vert | 000 ⇔ 255 | 0-100% |
| | 3 | Bleu | 000 ⇔ 255 | 0-100% |
| | 4 | Blanc | 000 ⇔ 255 | 0-100% |

| AR1.D | Canal | Fonction | Valeur | Pourcentage/Configuration |
|---|---|---|---|---|
| | 1 | Gradateur | 000 ⇔ 255 | 0-100% |
| | 2 | Rouge | 000 ⇔ 255 | 0-100% |
| | 3 | Vert | 000 ⇔ 255 | 0-100% |
| | 4 | Bleu | 000 ⇔ 255 | 0-100% |

| ARC.1 | Canal | Fonction | Valeur | Pourcentage/Configuration |
|---|---|---|---|---|
| | 1 | Rouge | 000 ⇔ 255 | 0-100% |
| | 2 | Vert | 000 ⇔ 255 | 0-100% |
| | 3 | Bleu | 000 ⇔ 255 | 0-100% |

| HSV | Canal | Fonction | Valeur | Pourcentage/Configuration |
|---|---|---|---|---|
| | 1 | Teintes | 000 ⇔ 255 | 0-100% |
| | 2 | Saturation | 000 ⇔ 255 | 0-100% |
| | 3 | Valeur | 000 ⇔ 255 | 0-100% |

# Over deze handleiding

De Colorado 2 Quad Zoom Beknopte Handleiding (BH) bevat basisinformatie over het product, zoals aansluiting, montage, menu-opties en DMX-waarden. Download de gebruikershandleiding op www.chauvetprofessional.com voor meer informatie.

## Disclaimer

De informatie en specificaties in deze BH kunnen zonder voorafgaande kennisgeving worden gewijzigd.

## Veiligheids instructies

- Open het product NIET. Het bevat geen te onderhouden onderdelen.
- Om onnodige slijtage te elimineren en zijn levensduur te verlengen, gedurende perioden wanneer het product niet wordt gebruikt, moet u het product van de stroom afsluiten door een aardlekschakelaar om te zetten of door het te ontkoppelen.
- KIJK NIET in de lichtbron wanneer het apparaat is ingeschakeld.
- LET OP: De behuizing van dit product kan heet zijn wanneer het in bedrijf is.
- Monteer dit product op een plek met voldoende ventilatie, ten minste 50 cm van de aangrenzende oppervlakken.
- Plaats geen ontvlambaar materiaal binnen 50 cm van dit product als het in gebruik is of is aangesloten op het stopcontact.
- LET OP: Bij het verplaatsen van het product uit extreme omgevingen, (bijv. koude vrachtwagen naar warme, vochtige balzaal) kan er condensvorming optreden op de elektronica van het product. Om storingen te vermijden moet het product volledig kunnen acclimatiseren aan de omgeving voordat het op stroom wordt aangesloten.
- Niet voor permanente buiteninstallatie in locaties met extreme weersomstandigheden. Dit is met inbegrip van, maar niet beperkt tot:
    - Blootstelling aan een marien/zout milieu (binnen 5 km van zout water).
    - Waar de gebruikelijke hoge of lage temperaturen van de locatie de temperatuurbereiken in deze handleiding overschrijden.
    - Locaties die kunnen overstromen of onder sneeuw begraven kunnen worden.
    - Andere gebieden waar het product blootstaat aan extreme straling of bijtende substanties.
    - Wanneer dit product buiten wordt gebruikt in een omgeving die die een IP65-certificering vereist, moet er ook worden gezorgd dat er stroom/gegevenskabels met IP65-certificering of hoger worden gebruikt, moeten de ongebruikte poorten worden afgedekt met de vastgehechte IP65-afdekkingen en moet de beeldschermplaat aan het bedieningspaneel worden bevestigd.
- GEBRUIK een veiligheidskabel bij het boven het hoofd plaatsen van dit product.
- Dit product NIET onderdompelen (IP65). Regelmatig gebruik buitenshuis is prima.
- Gebruik dit product NIET als de behuizing, lenzen of kabels beschadigd lijken.
- Sluit dit product NIET aan op een dimmer of een regelweerstand.
- Sluit dit product UITSLUITEND op een geaard en beveiligd stroomcircuit.
- Gebruik UITSLUITEND de ophang-/montagebeugel om dit product te dragen.
- Stop in het geval van ernstige operationele problemen onmiddellijk met het gebruik.
- De maximale omgevingstemperatuur bedraagt 45 °C. Gebruik dit product niet bij hogere temperaturen.

## Contact

Van buiten de VS, Verenigd Koninkrijk, Ierland, Mexico of Benelux kunt u contact opnemen met de distributeur of om ondersteuning vragen dan wel het product retourneren. Ga naar Contact Us oor contactinformatie.

## Wat is inbegrepen

- Colorado 2 Quad Zoom
- Seetronic Powerkon IP65 stroomsnoer
- Gelframe
- Gel Frame Houder (9 in/229 mm accessoires)
- Garantiekaart
- Beknopte handleiding

## AC-stroom

Dit product heeft een voeding met automatisch bereik die werkt met een ingangsspanning van 100–240 VAC, 50/60 Hz.

### Power Linking

U kunt tot 7 Colorado 2 Quad Zoom-producten koppelen bij 120 V of 14 producten bij 230 V. Dit aantal niet overschrijden. Power Linking-snoeren kunnen apart aangeschaft worden.

### AC-stekker

| Aansluiting | Snoer (VS) | Snoer (Europa) | Schroefkleur |
|---|---|---|---|
| AC Live | Zwart | Bruin | Geel/messing |
| AC Neutraal | Wit | Blauw | Zilver |
| AC Aarde | Groen/geel | Groen/geel | Groen |

- **Om onnodige slijtage te elimineren en zijn levensduur te verlengen, gedurende perioden wanneer het product niet wordt gebruikt, moet u het product van de stroom afsluiten door een aardlekschakelaar om te zetten of door het te ontkoppelen.**
- **Wanneer dit product buiten wordt gebruikt moeten stroom- en gegevenskabels met een IP65-certificering (of hoger) worden gebruikt. Zorg ervoor dat ongebruikte stroom- en gegevenspoorten worden afgesloten met de aangehechte IP65-afdekinngen.**

## DMX-koppeling

De Colorado 2 Quad Zoom kan met een DMX-controller werken met een normale DMX seriële verbinding. Op www.chauvetprofessional.com. is een DMX basishandleiding verkrijgbaar.

### DMX-aansluiting

De Colorado 2 Quad Zoom gebruikt een normale DMX-gegevensverbinding voor zijn DMX-persoonlijkheden: **TOUR**, **TR16**, **ARC.1**, **AR1.D**, **ARC.2**, **AR2.D**, **STD.Y**, **AR2.S**, **AR2.Z**, en **HSV**. Zie de gebruikershandleiding om te verbinden en te configureren voor DMX-werking.

**Wanneer dit product buiten wordt gebruikt in een omgeving die die een IP65-certificering vereist, moet er ook worden gezorgd dat er gegevenskabels met IP65-certificering of hoger worden gebruikt en moeten de ongebruikte poorten worden afgedekt met de vastgehechte IP65-afdekkingen.**

**Voor optimale bediening van de 16-bit dimkanalen in de persoonlijkheden TR16 en STD.Y, moet u controleren dat beide dimcurven in SET > DIM en SET > CURV zijn ingesteld naar uit.**

### Master/slave-verbinding

De Colorado 2 Quad Zoom maakt gebruik van de DMX-dataverbinding voor haar Master-/Slave-modus. Zie de gebruikershandleiding om te verbinden en te configureren voor Master/Slave-werking.

## Montage

Lees alvorens dit product te monteren alle Veiligheids instructies. Controleer of de montageklem het gewicht van het product kan dragen. Ga voor onze Chauvet-serie montageklemmen naar http://trusst.com/productcategory/truss-clamps/

### Montagediagram van het product

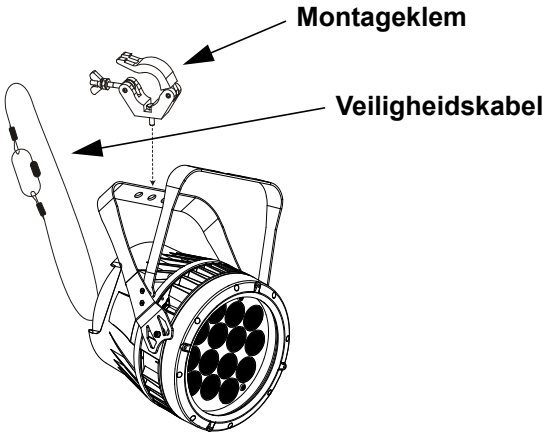


Montage boven het hoofd

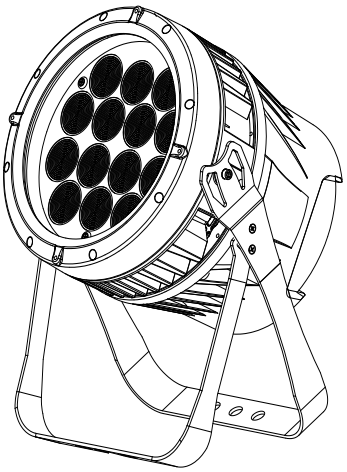

Plaatsing op de vloer

## Beschrijving bedienings paneel

| Toets | Functie |
|---|---|
| **<MENU>** | Sluit het huidige menu of functie af |
| **<ENTER>** | Activeert het huidige getoonde menu of plaatst de huidige geselecteerde waarde in de geselecteerde functie |
| **<UP>** | Navigeert omhoog via het menu of verhoogt de numerieke waarde wanneer in een functie |
| **<DOWN>** | Navigeert omlaag via het menu of verlaagt de numerieke waarde wanneer in een functie |

## Toegangscode

Vul na dat gevraagd te worden de volgende toegangscode in door te drukken op:
**<UP>, <DOWN>, <UP>, <DOWN>, <ENTER>**
Dit toegangscode kan niet gewijzigd worden en moet indien gevraagd ingevuld worden.

## Menumap

| Hoofdniveau | Programmeerniveaus | | Beschrijving |
|---|---|---|---|
| **STAT** | **R.** | **0-255** | Combineert rood, groen, blauw en wit om een aangepaste kleur te maken (0–100%) |
| | **G.** | | |
| | **B.** | | |
| | **W.** | | |
| | **Z.** | | Wijzigt de stralingshoek (zoom) |
| | **S.** | **0-20** | Selecteert de stroboscoopfrequentie (0-20 Hz) |
| **AUTO** | **AT. 1-10** | | 10 automatische programma's |
| | **PR 1-10** | | 10 instelbare programma's |
| **RUN** | **DMX** | | DMX-modus |
| | **SLAVE** | | Slave-modus |
| **DMX** | **D. 001-512** | | Selecteert het DMX-startadres |

| Hoofdniveau | Programmeerniveaus | | | | Beschrijving |
|---|---|---|---|---|---|
| PERS | TR16 | | | | 17-kanaals: 16-bit RGBW en dimmer; stroboscoop, kleurenmacro, auto/aangepast, dimmersnelheid, autosnelheid, zoom, zoomherstel |
| | STD.Y | | | | 17-kanaals: 16-bit RGBW en dimmer; stroboscoop, kleurenmacro, auto/aangepast, dimmersnelheid, autosnelheid, zoom, zoomherstel |
| | TOUR | | | | 12-kanaals: RGBW, dimmer, stroboscoop, kleurenmacro, auto/aangepast, dimmersnelheid, autosnelheid, zoom, zoomherstel |
| | AR2.Z | | | | 7-kanaals: RGBW, dimmer, zoom, zoomherstel |
| | AR2.S | | | | 6-kanaals: RGBW, dimmer, stroboscoop |
| | AR2.D | | | | 5-kanaals: RGBW, dimmer |
| | ARC.2 | | | | 4-kanaals: RGBW |
| | AR1.D | | | | 4-kanaals: RGB, dimmer |
| | ARC.1 | | | | 3-kanaals: RGB-regeling |
| | HSV. | | | | 3-kanaals: HSV-regeling |
| EDIT | PR. 1-10 | SC.01-30 | R. | 0-255 | Combineert rood, groen, blauw en wit om een aangepaste kleur te genereren (0–100%) |
| | | | G. | | |
| | | | B. | | |
| | | | W. | | |
| | | | Z. | | Selecteert de stralingshoek (zoom) |
| | | | S. | 0-20 | Selecteert de stroboscoopfrequentie (0-20 Hz) |
| | | | T. | 0-255 | Definieert de stapduur (langzaam tot snel) |
| | | | F. | | Definieert de fadeduur (langzaam tot snel) |

| Hoofdniveau | Programmeerniveaus | | | | | | Beschrijving |
|---|---|---|---|---|---|---|---|
| SET | UPLD | | | **** (Toegang-scode invullen) | | | Uploadt aangepaste programma's naar andere Colorado 2 Quad Zoom - producten |
| | REST | | | | | | Herstelt product naar de fabrieksinstellingen |
| | COLR | | | OFF | | | RGB ingesteld naar 255 = max. opbrengst |
| | | | | RGBW | | | RGB ingesteld naar 255 = gebalanceerd wit |
| | | | | UC. | | | Universele kleurenbalans |
| | DIM | | | OFF | | | Geen dimmer |
| | | | | DIM1 | | | Dimmerprofielen snel (**DIM1**) tot langzaam (**DIM4**) |
| | | | | DIM2 | | | |
| | | | | DIM3 | | | |
| | | | | DIM4 | | | |
| | CURV | | | OFF | | | Geen dimmer |
| | | | | CV1 | | | Dimmercurves snel (**CV1**) tot langzaam (**CV3**) |
| | | | | CV2 | | | |
| | | | | CV3 | | | |
| | DERR | | | SAVE | | | Gaat verder met de laatste opdracht na verlies van DMX-regeling |
| | | | | BLAC | | | Verduistert de armatuur na verlies van DMX |
| | ZOOM | | | BASE | | | Stelt de standaard zoompositie in (volledige beweging) |
| | | | | POS1 | | | Stelt positie 1 instelling in voor zoombegrenzing |
| | | | | POS2 | | | Stelt positie 2 instelling in voor zoombegrenzing |
| CAL | **** (Toegang-scode invullen) | CAL | WT | WH. 01-11 | R. | 0-255 | Wijzigt de kleurenmacro's die worden gebruikt in de **TOUR**, **TR16** en **STD**.**Y**-persoonlijkheden |
| | | | | | G. | | |
| | | | | | B. | | |
| | | | | | W. | | |
| | | | RGBW | RGB. W | R. | | Definieert de kleurtemperatuur die wordt gebruikt wanneer **COLR** is ingesteld naar **RGBW** |
| | | | | | G. | | |
| | | | | | B. | | |
| | | | ZOOM | | POS.1 | | Stelt de min/max-positie in van de zoomfunctie |
| | | | | | POS.2 | | |
| KEY | OFF | | | | | | Schakelt de toegangscode aan of uit. |
| | ON | | | | | | |

## DMX-waarden

| TR16 | Kanaal | Functie | Waarde | Percentage/instelling |
|---|---|---|---|---|
| | **1** | **Dimmer** | 000 ⇔ 255 | 0-100% |
| | **2** | **Fijne dimmer** | 000 ⇔ 255 | Fijne bediening (16-bit) (Stapduur indien Custom 1-10 in CH. 13 actief is) |
| | **3** | **Rood** | 000 ⇔ 255 | 0-100%<br>(Fadeduur indien Custom 1-10 in CH. 13 actief is) |
| | **4** | **Fijn rood** | 000 ⇔ 255 | Fijne regeling (16-bit) |
| | **5** | **Groen** | 000 ⇔ 255 | 0-100% |
| | **6** | **Fijn groen** | 000 ⇔ 255 | Fijne regeling (16-bit) |
| | **7** | **Blauw** | 000 ⇔ 255 | 0-100% |
| | **8** | **Fijn blauw** | 000 ⇔ 255 | Fijne regeling (16-bit) |
| | **9** | **Wit** | 000 ⇔ 255 | 0-100% |
| | **10** | **Fijn wit** | 000 ⇔ 255 | Fijne regeling(16-bit) |
| | **11** | **Kleurenmacro + witbalans** | 000 ⇔ 010<br>011 ⇔ 030<br>031 ⇔ 050<br>051 ⇔ 070<br>071 ⇔ 090<br>091 ⇔ 110<br>111 ⇔ 130<br>131 ⇔ 150<br>151 ⇔ 170<br>171 ⇔ 200<br>201 ⇔ 205<br>206 ⇔ 210<br>211 ⇔ 215<br>216 ⇔ 220<br>221 ⇔ 225<br>226 ⇔ 230<br>231 ⇔ 235<br>236 ⇔ 240<br>241 ⇔ 245<br>246 ⇔ 251<br>251 ⇔ 255 | Geen functie<br>R:100% G: 0-100% B: 0<br>R:100%-0 G: 100% B: 0<br>R:0 G: 100% B: 0-100%<br>R:0 G: 100%-0 B: 100%<br>R:0-100% G: 0 B: 100%<br>R:100% G: 0 B: 100%-0<br>R:100% G: 0-100% B: 0-100%<br>R:100%-0 G: 100%-0 B: 100%<br>RGBW: 100%<br>Wit 1<br>Wit 2<br>Wit 3<br>Wit 4<br>Wit 5<br>Wit 6<br>Wit 7<br>Wit 8<br>Wit 9<br>Wit 10<br>Wit 11 |
| | **12** | **Stroboscoop** | 000 ⇔ 009<br>010 ⇔ 255 | Geen functie<br>0-20 Hz |
| | **13** | **Programma's** | 000 ⇔ 040<br>041 ⇔ 050<br>051 ⇔ 060<br>061 ⇔ 070<br>071 ⇔ 080<br>081 ⇔ 090<br>091 ⇔ 100<br>101 ⇔ 110<br>111 ⇔ 120<br>121 ⇔ 130<br>131 ⇔ 140<br>141 ⇔ 150<br>151 ⇔ 160<br>161 ⇔ 170<br>171 ⇔ 180<br>181 ⇔ 190<br>191 ⇔ 200<br>201 ⇔ 210<br>211 ⇔ 220<br>221 ⇔ 230<br>231 ⇔ 255 | Geen functie<br>Auto 1<br>Auto 2<br>Auto 3<br>Auto 4<br>Auto 5<br>Auto 6<br>Auto 7<br>Auto 8<br>Auto 9<br>Auto 10<br>Aangepast 1<br>Aangepast 2<br>Aangepast 3<br>Aangepast 4<br>Aangepast 5<br>Aangepast 6<br>Aangepast 7<br>Aangepast 8<br>Aangepast 9<br>Aangepast 10 |
| | **14** | **Automatische snelheid** | 000 ⇔ 255 | 0-100% (alleen bij gebruik van Auto 1-10 in Ch. 21) |

| TR16 | Kanaal | Functie | Waarde | Percentage/instelling |
|---|---|---|---|---|
| | 15 | **Dimmersnelheid** | 000 ⇔ 009<br>010 ⇔ 029<br>030 ⇔ 069<br>070 ⇔ 129<br>130 ⇔ 189<br>190 ⇔ 255 | Preset dimmer speed from display menu<br>Linear dimmer<br>Nonlinear dimming curve 1 (fastest)<br>Nonlinear dimming curve 2<br>Nonlinear dimming curve 3<br>Nonlinear dimming curve 4 (slowest) |
| | 16 | **Zoom** | 000 ⇔ 255 | 0-100% |
| | 17 | **Zoomherstel** | 000 ⇔ 200<br>201 ⇔ 220<br>221 ⇔ 255 | Geen functie<br>Zoom reset<br>Geen functie |

| STD.Y | Kanaal | Functie | Waarde | Percentage/instelling |
|---|---|---|---|---|
| | 1 | **Dimmer** | 000 ⇔ 255 | 0-100% |
| | 2 | **Fijne dimmer** | 000 ⇔ 255 | Fijne bediening (16-bit) (Stapduur indien Custom 1-10 in CH. 13 actief is) |
| | 3 | **Rood** | 000 ⇔ 255 | 0-100%<br>(Fadeduur indien Custom 1-10 in CH. 13 actief is) |
| | 4 | **Fijn rood** | 000 ⇔ 255 | Fijne regeling (16-bit) |
| | 5 | **Groen** | 000 ⇔ 255 | 0-100% |
| | 6 | **Fijn groen** | 000 ⇔ 255 | Fijne regeling (16-bit) |
| | 7 | **Blauw** | 000 ⇔ 255 | 0-100% |
| | 8 | **Fijn blauw** | 000 ⇔ 255 | Fijne regeling (16-bit) |
| | 9 | **Wit** | 000 ⇔ 255 | 0-100% |
| | 10 | **Fijn wit** | 000 ⇔ 255 | Fijne regeling(16-bit) |
| | 11 | **Kleurenmacro + witbalans** | 000 ⇔ 010<br>011 ⇔ 030<br>031 ⇔ 050<br>051 ⇔ 070<br>071 ⇔ 090<br>091 ⇔ 110<br>111 ⇔ 130<br>131 ⇔ 150<br>151 ⇔ 170<br>171 ⇔ 200<br>201 ⇔ 205<br>206 ⇔ 210<br>211 ⇔ 215<br>216 ⇔ 220<br>221 ⇔ 225<br>226 ⇔ 230<br>231 ⇔ 235<br>236 ⇔ 240<br>241 ⇔ 245<br>246 ⇔ 251<br>251 ⇔ 255 | Geen functie<br>R:100% G: 0-100% B: 0<br>R:100%-0 G: 100% B: 0<br>R:0 G: 100% B: 0-100%<br>R:0 G: 100%-0 B: 100%<br>R:0-100% G: 0 B: 100%<br>R:100% G: 0 B: 100%-0<br>R:100% G: 0-100% B: 0-100%<br>R:100%-0 G: 100%-0 B: 100%<br>RGBW: 100%<br>Wit 1<br>Wit 2<br>Wit 3<br>Wit 4<br>Wit 5<br>Wit 6<br>Wit 7<br>Wit 8<br>Wit 9<br>Wit 10<br>Wit 11 |
| | 12 | **Stroboscoop** | 000 ⇔ 009<br>010 ⇔ 255 | Geen functie<br>0-20 Hz |

| STD.Y | Kanaal | Functie | Waarde | Percentage/instelling |
|---|---|---|---|---|
| | 13 | Programma's | 000 ⇔ 040<br>041 ⇔ 050<br>051 ⇔ 060<br>061 ⇔ 070<br>071 ⇔ 080<br>081 ⇔ 090<br>091 ⇔ 100<br>101 ⇔ 110<br>111 ⇔ 120<br>121 ⇔ 130<br>131 ⇔ 140<br>141 ⇔ 150<br>151 ⇔ 160<br>161 ⇔ 170<br>171 ⇔ 180<br>181 ⇔ 190<br>191 ⇔ 200<br>201 ⇔ 210<br>211 ⇔ 220<br>221 ⇔ 230<br>231 ⇔ 255 | Geen functie<br>Auto 1<br>Auto 2<br>Auto 3<br>Auto 4<br>Auto 5<br>Auto 6<br>Auto 7<br>Auto 8<br>Auto 9<br>Auto 10<br>Aangepast 1<br>Aangepast 2<br>Aangepast 3<br>Aangepast 4<br>Aangepast 5<br>Aangepast 6<br>Aangepast 7<br>Aangepast 8<br>Aangepast 9<br>Aangepast 10 |
| | 14 | Automatische snelheid | 000 ⇔ 255 | 0-100% (alleen bij gebruik van Auto 1-10 in Ch. 21) |
| | 15 | Dimmersnelheid | 000 ⇔ 009<br>010 ⇔ 029<br>030 ⇔ 069<br>070 ⇔ 129<br>130 ⇔ 189<br>190 ⇔ 255 | Preset dimmer speed from display menu<br>Linear dimmer<br>Nonlinear dimming curve 1 (fastest)<br>Nonlinear dimming curve 2<br>Nonlinear dimming curve 3<br>Nonlinear dimming curve 4 (slowest) |
| | 16 | Zoom | 000 ⇔ 255 | 0-100% |
| | 17 | Zoomherstel | 000 ⇔ 200<br>201 ⇔ 220<br>221 ⇔ 255 | Geen functie<br>Zoom reset<br>Geen functie |

| TOUR | Kanaal | Functie | Waarde | Percentage/instelling |
|---|---|---|---|---|
| | 1 | Dimmer | 000 ⇔ 255 | 0-100% |
| | 2 | Rood | 000 ⇔ 255 | 0-100%<br>(Stapduur indien Custom 1-10 in CH. 8 actief is) |
| | 3 | Groen | 000 ⇔ 255 | 0-100%<br>(Fadeduur indien Custom 1-10 in CH. 8 actief is) |
| | 4 | Blauw | 000 ⇔ 255 | 0-100% |
| | 5 | Wit | 000 ⇔ 255 | 0-100% |
| | 6 | Kleurenmacro + witbalans | 000 ⇔ 010<br>011 ⇔ 030<br>031 ⇔ 050<br>051 ⇔ 070<br>071 ⇔ 090<br>091 ⇔ 110<br>111 ⇔ 130<br>131 ⇔ 150<br>151 ⇔ 170<br>171 ⇔ 200<br>201 ⇔ 205<br>206 ⇔ 210<br>211 ⇔ 215<br>216 ⇔ 220<br>221 ⇔ 225<br>226 ⇔ 230<br>231 ⇔ 235<br>236 ⇔ 240<br>241 ⇔ 245<br>246 ⇔ 251<br>251 ⇔ 255 | Geen functie<br>R:100% G: 0-100% B: 0<br>R:100%-0 G: 100% B: 0<br>R:0 G: 100% B: 0-100%<br>R:0 G: 100%-0 B: 100%<br>R:0-100% G: 0 B: 100%<br>R:100% G: 0 B: 100%-0<br>R:100% G: 0-100% B: 0-100%<br>R:100%-0 G: 100%-0 B: 100%<br>RGBW: 100%<br>Wit 1<br>Wit 2<br>Wit 3<br>Wit 4<br>Wit 5<br>Wit 6<br>Wit 7<br>Wit 8<br>Wit 9<br>Wit 10<br>Wit 11 |

**TOUR**

| Kanaal | Functie | Waarde | Percentage/instelling |
|---|---|---|---|
| **7** | **Stroboscoop** | 000 ⇔ 009<br>010 ⇔ 255 | Geen functie<br>0-20 Hz |
| **8** | **Programma's** | 000 ⇔ 040<br>041 ⇔ 050<br>051 ⇔ 060<br>061 ⇔ 070<br>071 ⇔ 080<br>081 ⇔ 090<br>091 ⇔ 100<br>101 ⇔ 110<br>111 ⇔ 120<br>121 ⇔ 130<br>131 ⇔ 140<br>141 ⇔ 150<br>151 ⇔ 160<br>161 ⇔ 170<br>171 ⇔ 180<br>181 ⇔ 190<br>191 ⇔ 200<br>201 ⇔ 210<br>211 ⇔ 220<br>221 ⇔ 230<br>231 ⇔ 255 | Geen functie<br>Auto 1<br>Auto 2<br>Auto 3<br>Auto 4<br>Auto 5<br>Auto 6<br>Auto 7<br>Auto 8<br>Auto 9<br>Auto 10<br>Aangepast 1<br>Aangepast 2<br>Aangepast 3<br>Aangepast 4<br>Aangepast 5<br>Aangepast 6<br>Aangepast 7<br>Aangepast 8<br>Aangepast 9<br>Aangepast 10 |
| **9** | **Automatische snelheid** | 000 ⇔ 255 | 0-100% (alleen bij gebruik van Auto 1-10 in Ch. 8) |
| **10** | **Dimmersnelheid** | 000 ⇔ 009<br>010 ⇔ 029<br>030 ⇔ 069<br>070 ⇔ 129<br>130 ⇔ 189<br>190 ⇔ 255 | Preset dimmer speed from display menu<br>Linear dimmer<br>Nonlinear dimming curve 1 (fastest)<br>Nonlinear dimming curve 2<br>Nonlinear dimming curve 3<br>Nonlinear dimming curve 4 (slowest) |
| **11** | **Zoom** | 000 ⇔ 255 | 0-100% |
| **12** | **Zoomherstel** | 000 ⇔ 200<br>201 ⇔ 220<br>221 ⇔ 255 | Geen functie<br>Zoom reset<br>Geen functie |

| AR2.Z | Kanaal | Functie | Waarde | Percentage/instelling |
|---|---|---|---|---|
| | 1 | Dimmer | 000 ⇔ 255 | 0-100% |
| | 2 | Rood | 000 ⇔ 255 | 0-100% |
| | 3 | Groen | 000 ⇔ 255 | 0-100% |
| | 4 | Blauw | 000 ⇔ 255 | 0-100% |
| | 5 | Wit | 000 ⇔ 255 | 0-100% |
| | 6 | Zoom | 000 ⇔ 255 | 0-100% |
| | 7 | Zoomherstel | 000 ⇔ 200<br>201 ⇔ 220<br>221 ⇔ 255 | Geen functie<br>Zoom reset<br>Geen functie |

| AR2.S | Kanaal | Functie | Waarde | Percentage/instelling |
|---|---|---|---|---|
| | 1 | Dimmer | 000 ⇔ 255 | 0-100% |
| | 2 | Rood | 000 ⇔ 255 | 0-100% |
| | 3 | Groen | 000 ⇔ 255 | 0-100% |
| | 4 | Blauw | 000 ⇔ 255 | 0-100% |
| | 5 | Wit | 000 ⇔ 255 | 0-100% |
| | 6 | Stroboscoop | 000 ⇔ 009<br>010 ⇔ 255 | Geen functie<br>0-20 Hz |

| AR2.D | Kanaal | Functie | Waarde | Percentage/instelling |
|---|---|---|---|---|
| | 1 | Dimmer | 000 ⇔ 255 | 0-100% |
| | 2 | Rood | 000 ⇔ 255 | 0-100% |
| | 3 | Groen | 000 ⇔ 255 | 0-100% |
| | 4 | Blauw | 000 ⇔ 255 | 0-100% |
| | 5 | Wit | 000 ⇔ 255 | 0-100% |

| ARC.2 | Kanaal | Functie | Waarde | Percentage/instelling |
|---|---|---|---|---|
| | 1 | Rood | 000 ⇔ 255 | 0-100% |
| | 2 | Groen | 000 ⇔ 255 | 0-100% |
| | 3 | Blauw | 000 ⇔ 255 | 0-100% |
| | 4 | Wit | 000 ⇔ 255 | 0-100% |

| AR1.D | Kanaal | Functie | Waarde | Percentage/instelling |
|---|---|---|---|---|
| | 1 | Dimmer | 000 ⇔ 255 | 0-100% |
| | 2 | Rood | 000 ⇔ 255 | 0-100% |
| | 3 | Groen | 000 ⇔ 255 | 0-100% |
| | 4 | Blauw | 000 ⇔ 255 | 0-100% |

| ARC.1 | Kanaal | Functie | Waarde | Percentage/instelling |
|---|---|---|---|---|
| | 1 | Rood | 000 ⇔ 255 | 0-100% |
| | 2 | Groen | 000 ⇔ 255 | 0-100% |
| | 3 | Blauw | 000 ⇔ 255 | 0-100% |

| HSV | Kanaal | Functie | Waarde | Percentage/instelling |
|---|---|---|---|---|
| | 1 | Tint | 000 ⇔ 255 | 0-100% |
| | 2 | Verzadiging | 000 ⇔ 255 | 0-100% |
| | 3 | Waarde | 000 ⇔ 255 | 0-100% |

## Contact Us


| WORLD HEADQUARTERS | |
|---|---|
| **General Information** | **Technical Support** |
| Address: 5200 NW 108th Ave.<br>Sunrise, FL 33351<br>Voice: (954) 577-4455<br>Fax: (954) 929-5560<br>Toll Free: (800) 762-1084 | Voice: (844) 393-7575<br>Fax: (954) 756-8015<br>Email:chauvetcs@chauvetlighting.com<br>**Website**<br>www.chauvetlighting.com |

| EUROPE | |
|---|---|
| **General Information** | **Technical Support** |
| Address: Stokstraat 18<br>9770 Kruishoutem<br>Belgium<br>Voice: +32 9 388 93 97 | Email: Eutech@chauvetlighting.eu<br>**Website**<br>www.chauvetlighting.eu |

| **General Information** | **Technical Support** |
|---|---|
| Address: Unit 1C<br>Brookhill Road Industrial Estate<br>Pinxton, Nottingham, UK<br>NG16 6NT<br>Voice: +44 (0) 1773 511115<br>Fax: +44 (0) 1773 511110 | Email: uktech@chauvetlighting.com<br>**Website**<br>www.chauvetlighting.co.uk |

| MEXICO | |
|---|---|
| **General Information** | **Technical Support** |
| Address: Av. de las Partidas 34-3B Zona Industrial Lerma<br>Lerma, Mexico C.P. 52000<br>Voice: +52 (728) 285-5000 | Email: servicio@chauvet.com.mx<br>**Website**<br>www.chauvet.com.mx |


Visit the applicable website above to verify our contact information and instructions to request support. Outside the U.S., United Kingdom, Ireland, Mexico or Benelux, contact the dealer of record.

UL 1573
CSA C22.2 No. 166
E113093